EHRET

Volets coulissants et coulissants pliants

Une solution pour tous les projets

Le génie repose toujours sur la simplicité et la simplicité tient toujours du génie. Les volets coulissants et les volets coulissants pliants sont le moyen le plus simple et en même temps le plus élégant pour créer une atmosphère unique.

Volets coulissants

Modèles

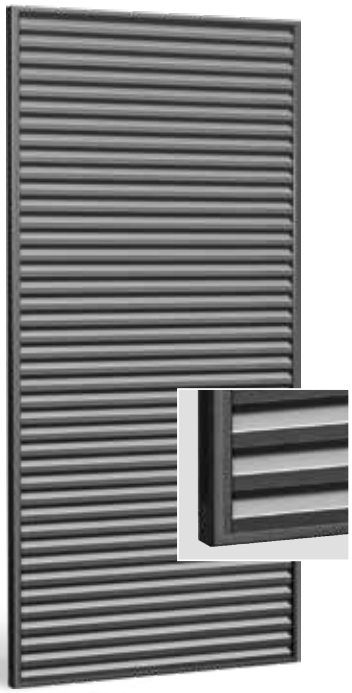

PARIS-MAX15

SUN-R75

(lamelles fermées)

SUN-MAX48V
(lamelles ouvertes)

NATURE-SL12

Sélection de notre gamme de produits comprenant plus de 80 modèles.
Sous réserve d'erreurs et de modifications techniques.

Modèles

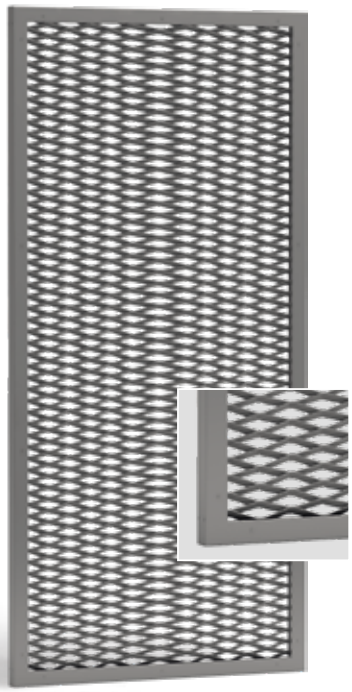

MATRICO-MAX28

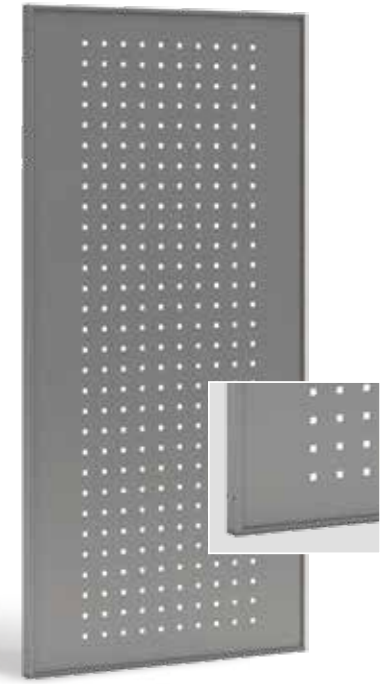

PL-LO-N

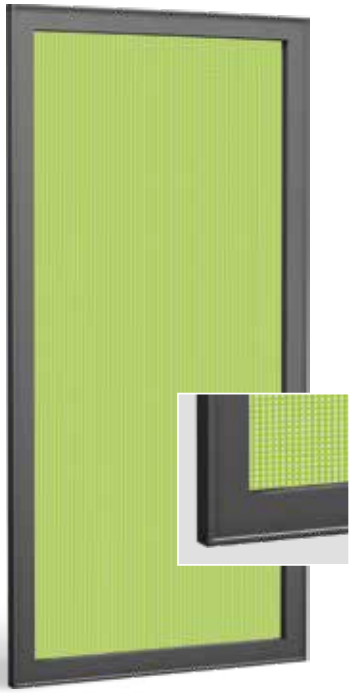

CADROTEX

PLANO

Sélection de notre gamme de produits comprenant plus de 80 modèles.
Sous réserve d'erreurs et de modifications techniques.

Profils de cadre

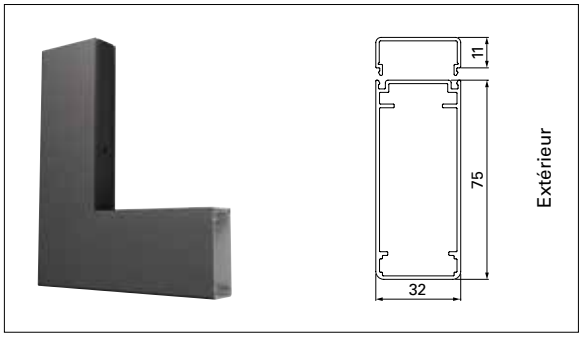

R75

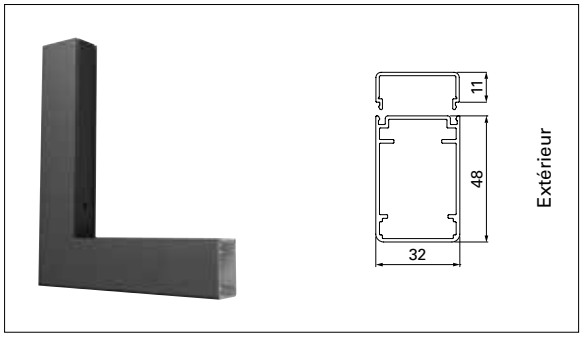

R48

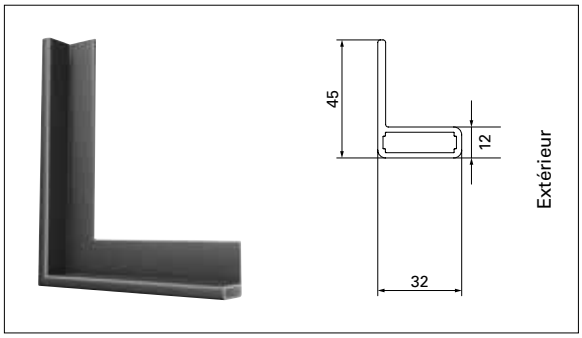

SL

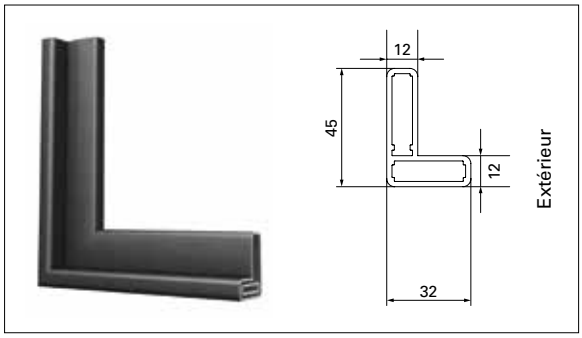

SL12

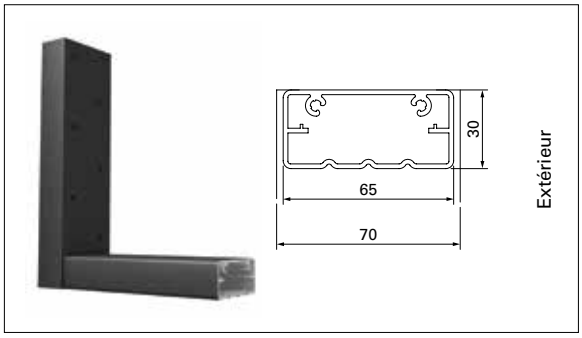

SUN-P70

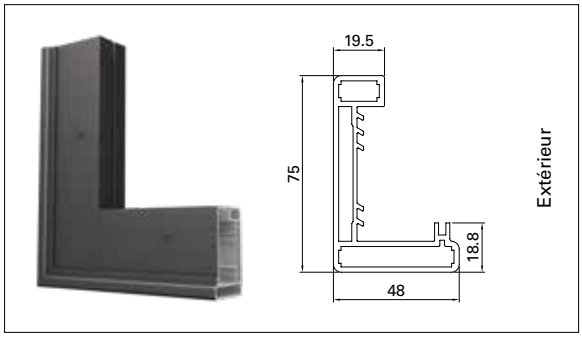

SN75

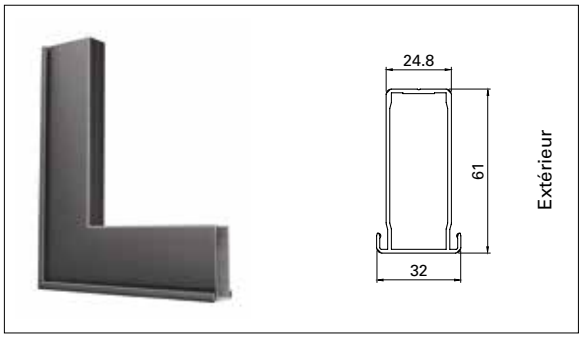

AR61-SE

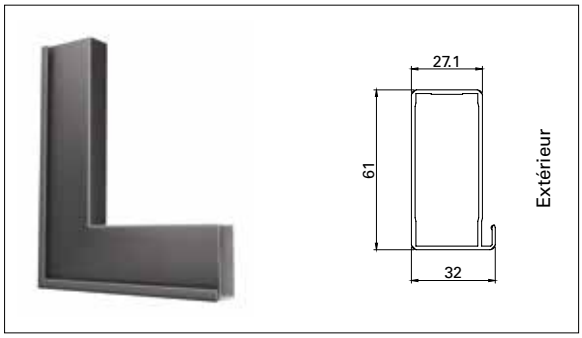

AR61-B1

Sous réserve d'erreurs et de modifications techniques.

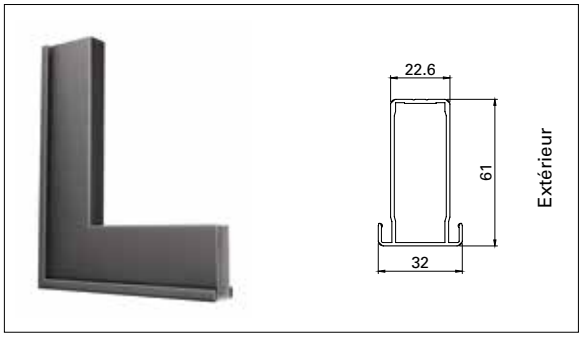

AR61-B2

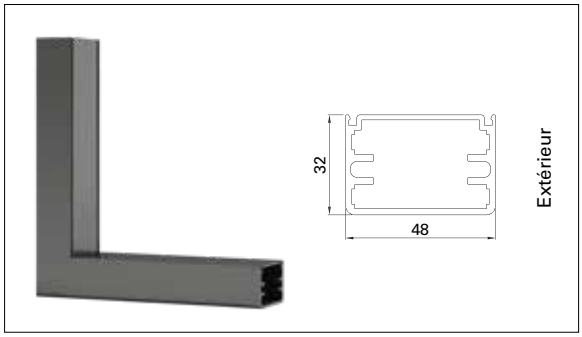

MAX48

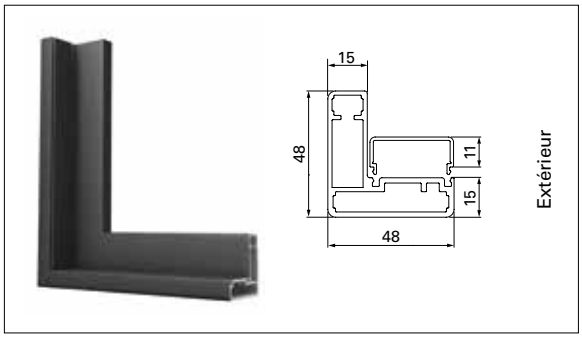

MAX15

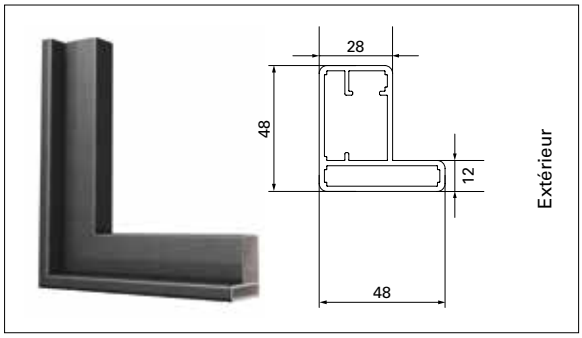

MAX28

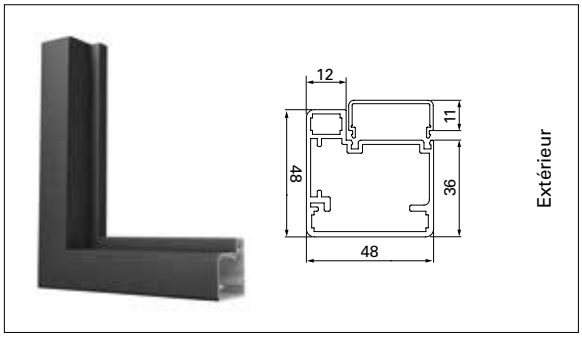

MAX37

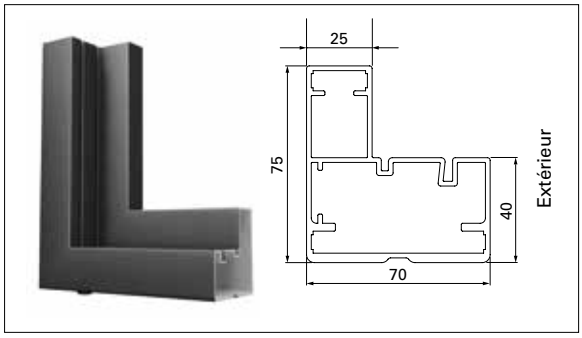

MAX70

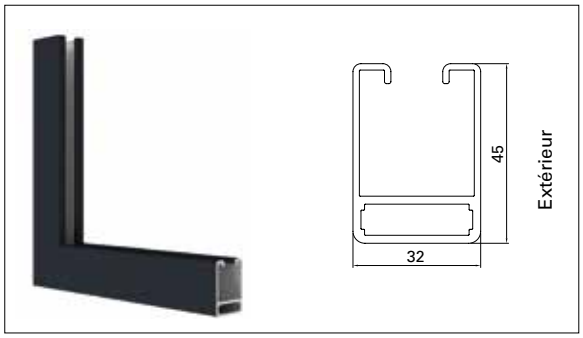

R45U

Sous réserve d'erreurs et de modifications techniques.

Notes

Panneaux plats

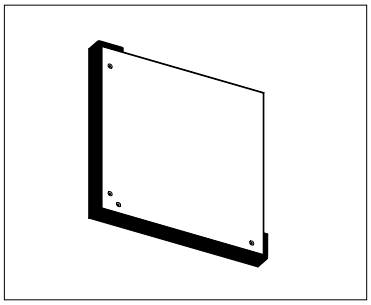

PLANO

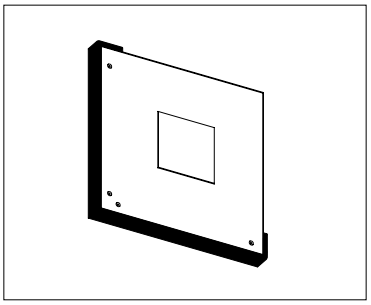

VARIO

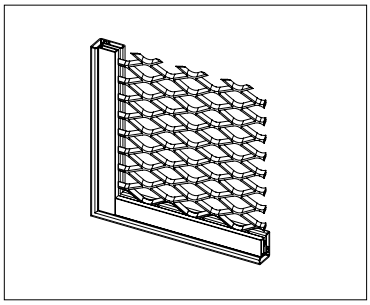

MATRICO

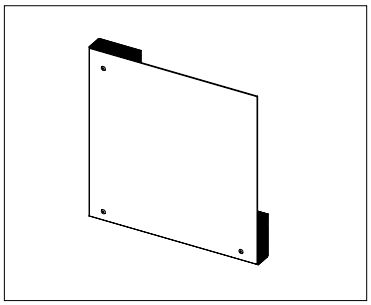

PL

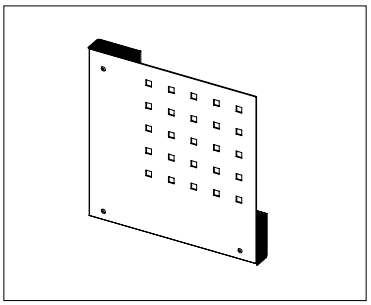

PL-LO

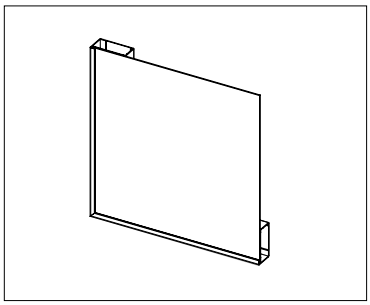

PL-N

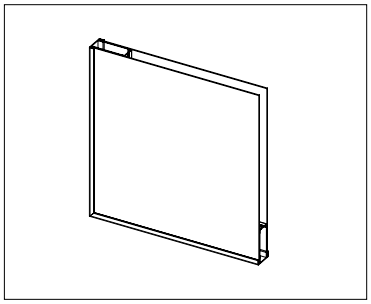

PL-N2

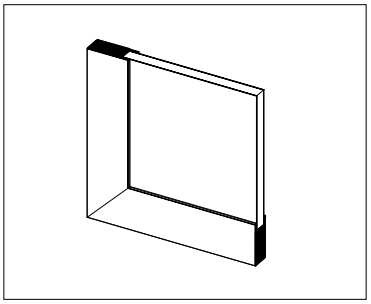

TSW

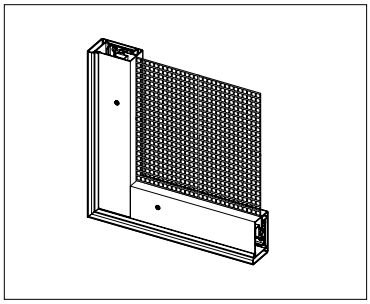

CADROTEX

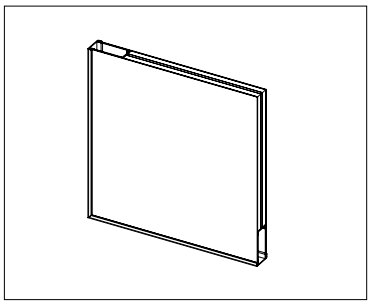

SILENCIO

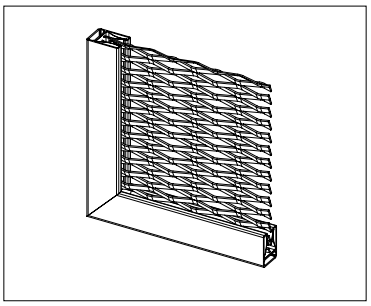

MATRICO R45U

Autres versions sur demande.
Sous réserve d'erreurs et de modifications techniques.

Dimensions min. / max.

Volets coulissants

Cadre	Désignation du modèle	Largeur min.	Largeur max.	Montant vertical à partir d'une largeur de	À la place du montant vertical	Hauteur min.	Hauteur max.	Traverse horizontale à partir d'une hauteur de	À la place de la traverse horizontale	Poids en kg/m²	Guidage en bas de type	Traverse horizontale / montant vertical
R75	GE/GE-SE	550	2200	1200	-	800	3000	2200	-	10	A, B, D	Q60
	SR	550	2200	1200	-	800	3000	2200	-	9	A, B, D	Q60
	JS	550	2200	1100	(5)	800	3000	2200	(6)	6	A, B, D	Q60
	MS	550	2200	1100	(5)	800	3000	2200	(6)	6	A, B, D	Q60
	PARIS	550	2200	1700 (4)	-	800	3000	2200	(7)	8	A, B, D	Q60
	PL	550	2200	1500	-	800	3000	3000	-	9	A, B, D	Q60
	PL-LO	550	2200	1500	-	800	3000	3000	-	9	A, B, D	Q60
	SL-R75	550	2200	2100 (4)	-	800	3000	2200	(7)	9	A, B, D	Q60
	SUN-R75	550	2200	2100 (4)	-	800	3000	2200	(7)	9	A, B, D	Q60
AR 61	PL-N-1	550	1500	-	-	800	3000	-	-	9	A, B, D	-
	PL-N-2	550	1500	-	-	800	3000	-	-	9	A, B, D	-
	SILENCIO	550	1300	-	-	800	2500	-	-	12	A, B, D	-
	ACO	550	800	-	-	800	2500	-	-	7	A, B, D	-
TZ R75	TIZO	550	2200	1200	-	800	2500	1900	(6)	13	A, B, D	Q60
	TSW	550	2200	1200	-	800	3000	2200	-	13	A, B, D	Q60
	TZ	550	2200	1800	-	800	3000	1900	(6)	12	A, B, D	Q60
R48	GE/GE-SE	550	2200	1200	-	800	2500	1900	-	10	A, B, D	Q60
	JS	550	2200	1100	(5)	800	2500	1900	(6)	6	A, B, D	Q60
	MS	550	2200	1100	(5)	800	2500	1900	(6)	6	A, B, D	Q60
	PARIS	550	2200	1700	(5)	800	2500	1900	(7)	8	A, B, D	Q60
	SL-R48	550	2200	2100 (4)	-	800	2500	1900	(7)	9	A, B, D	Q60
	SUN-R48	550	2200	2100 (4)	-	800	2500	1900	(7)	9	A, B, D	Q60
SL	SL	550	2100	-	-	800	3000	-	-	9	A, B, D	-
SL 12	MATRICO	550	1250	-	-	800	3000	-	-	9	A, B, D	-
	PLANO	550	1500	-	-	800	3000	-	-	9	A, B, D	-
	VARIO	550	1500	-	-	800	3000	-	-	9	A, B, D	-
	NATURE	550	1600	-	(5.1)	800	3000	-	-	15	A, B, D	-
R45U	MATRICO	550	1250	-	-	800	3000	-	-	9	A, B, D	-
SUN P70	SUN P70	550 (2)	2100	-	-	800	4000	-	-	14	A, B, C, D	-
CADROTEX	CADROTEX	550 (2)	2300	-	-	800	5000	3500	-	11	A, B, C, D	□ 30x15

Toutes les dimensions sont indiquées en mm
Des vantaux de dimensions supérieures ou inférieures sont réalisables pour certains modèles, après clarification technique.

	Classification	Vitesse du vent
Résistance à la force du vent	Classe 6	92,0 km/h

Sous réserve d'erreurs et de modifications techniques.

Cadre	Désignation du modèle	Largeur min.	Largeur max.	Montant vertical à partir d'une largeur de	À la place du montant vertical	Hauteur min.	Hauteur max.	Traverse horizontale à partir d'une hauteur de	À la place de la traverse horizontale	Poids en kg/m²	Guidage en bas de type	Traverse horizontale / montant vertical
MAX15	JS-MAX15	550	2200	1100	-	800	3000	1900	(6)	11	A, B, C, D	Q60
	JZN-MAX15	550	2200	1100	-	800	3000	-	-	12	A, B, C, D	☐ 30x15
	MATRICO-MAX15	550	1500	-	-	800	3000	-	-	10	A, B, C, D	☐ 30x15
	MS-MAX15	550	2200	1100	-	800	3000	1900	(6)	11	A, B, C, D	Q60
	PARIS-MAX15	550	2200	1700 (3)	-	800	3000	1900	(7)	11	A, B, C, D	Q60
	SL-MAX15	550	2200	2100 (3)	-	800	3000	1900	(7)	12	A, B, C, D	Q60
	SUN-MAX15	550	2200	2100 (3)	-	800	3000	1900	(7)	12	A, B, C, D	Q60
	NATURE-MAX 15	550	1600	1200	(5)	800	3000	1900	(7)	16	A, B, C, D	Q60
MAX28	LINEA-MAX28	550	1500	-	-	800	3000	-	-	14	A, B, C, D	-
	MATRICO-MAX28	550	1500	-	-	800	3000	-	-	10	A, B, C, D	-
	PLANO-MAX28	550	1500	-	-	800	3000	-	-	10	A, B, C, D	-
	VARIO-MAX28	550	1500	-	-	800	3000	-	-	10	A, B, C, D	-
MAX48V	SUN-MAX48V	650	1500	-	-	800	3000	-	-		A, B, C, D	-
MAX37	JS-MAX37	550	2200	1100	-	800	3000	2200	(6)	11	A, B, C, D	Q60
	JS-MAX37V	550	1600	800	-	800	3000	1900	-	11	A, B, C, D	Q60
	MS-MAX37	550	2200	1100	-	800	3000	2200	(6)	11	A, B, C, D	Q60
	MS-MAX37V	550	1600	800	-	800	3000	1900	-	11	A, B, C, D	Q60
	PARIS-MAX37	550 (2)	2200	1700 (3)	-	800	3500	2200	(7)	11	A, B, C, D	Q60
	SL-MAX37	550 (2)	2200	2100 (3)	-	800	3500	2200	(7)	11	A, B, C, D	Q60
	SUN-MAX37	550 (2)	2200	2100 (3)	-	800	3500	2200	(7)	11	A, B, C, D	Q60
	SUN-MAX37V	550 (2)	2200	1200	-	800	3500	1900	-	12	A, B, C, D	Q60
MAX70	JS-MAX70	550 (2)	2200	1100	-	800	5500	3000	(6)	16	C	Q60
	JZN-MAX70	550 (2)	2200	1100	-	800	5500	-	-	16	C	☐ 50x25
	MATRICO-MAX70	550 (2)	1500	-	-	800	5500	-	-	14	C	☐ 50x25
	MS-MAX70	550 (2)	2200	1100	-	800	5500	3000	(6)	16	C	Q60
	PARIS-MAX70	550 (2)	2200	1700	-	800	5500	3000	(7)	16	C	Q60
	PLANO-MAX70	550 (2)	1500	-	-	800	5500	3000	-	14	C	☐ 50x25
	SL-MAX70	550 (2)	2200	2100	-	800	5500	3000	(7)	16	C	Q60
	SUN-MAX70	550 (2)	2200	2100	-	800	5500	3000	(7)	16	C	Q60
	VARIO-MAX70	550 (2)	1500	-	-	800	5500	3000	-	14	C	☐ 50x25

(1) Largeur minimale de 650 mm à partir d'une hauteur de 2000 mm
(2) Largeur minimale de 850 mm à partir d'une hauteur de 3000 mm

(3) Lamelle à vis supplémentaire à partir d'une largeur de 1200 mm
(4) Lamelle à vis supplémentaire à partir d'une largeur de 1700 mm

(5) Profil support (5.1) Profil support 800
(6) Goupille de sécurité

(7) Lamelle à vis

Largeur minimum avec entraînement à moteur de 650 mm jusqu'à une hauteur de vantail de 2000 mm
Dans le cas d'une hauteur de vantail supérieure à 2000 mm, le rail est rallongé d'une largeur de moteur
À partir d'une largeur de vantail de 850 mm jusqu'à 3000 mm, aucun recouvrement de rail n'est nécessaire.
Dans le cas de dimensions plus importantes, formation des rails sur demande.
Sous réserve d'erreurs et de modifications techniques.

Éléments statiques

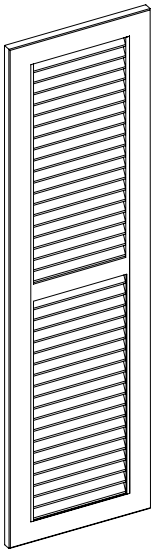

Traverse horizontale Q 60

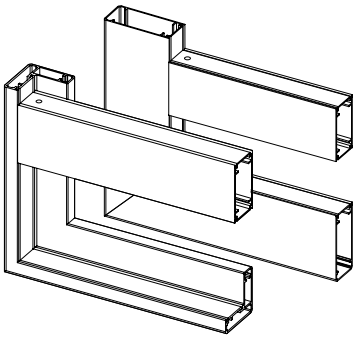

R75 |TZR75 | R48
MAX15 | MAX37 | MAX70

Tubes rectangulaires

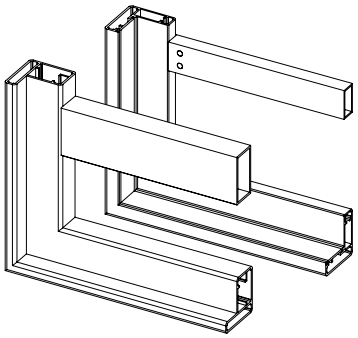

30 x 15 mm : MAX37 | MAX15
50 x 25 mm : MAX28 | MAX70

Montant vertical

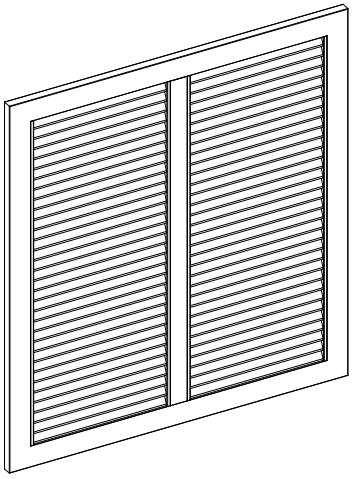

R75 |TZR75 | R48
MAX15 | MAX37 | MAX70

Profil support

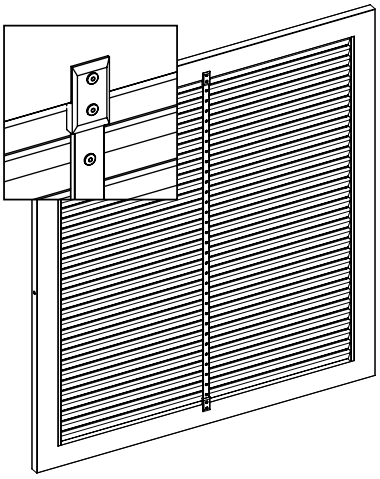

R75 | R48

Lamelle avec canal à vis

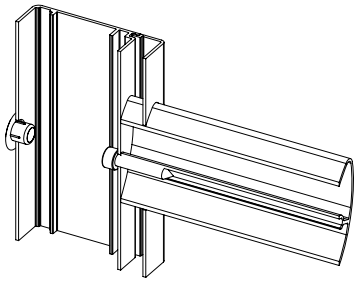

MAX37 | MAX15 | R75 | R48 en combinaison avec lamelles SUN-L54 | PARIS | SL

Sous réserve d'erreurs et de modifications techniques.

Accessoires

Sous réserve d'erreurs et de modifications techniques.

Sous réserve d'erreurs et de modifications techniques.

Schémas de pose

1/R

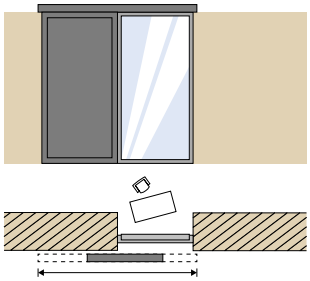

1/L

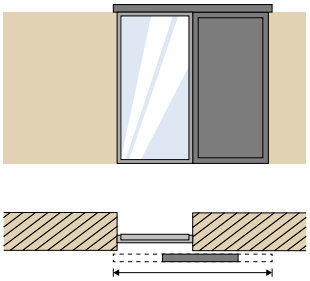

2/LL

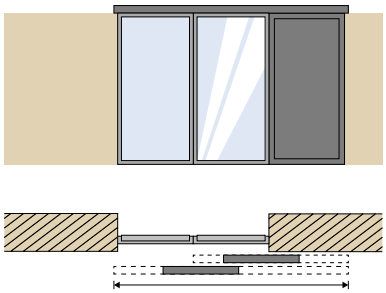

2/LL-R

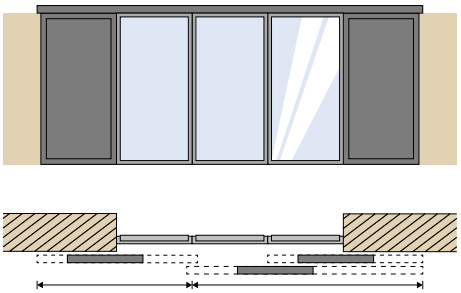

3/LLL

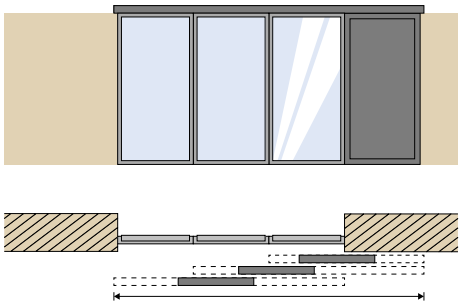

3/RRR

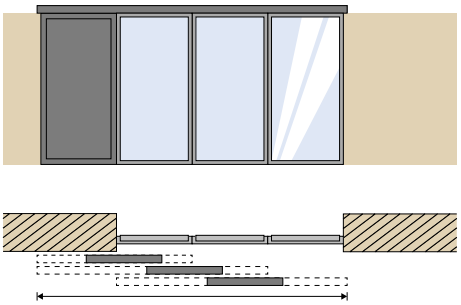

3/LLL-RR

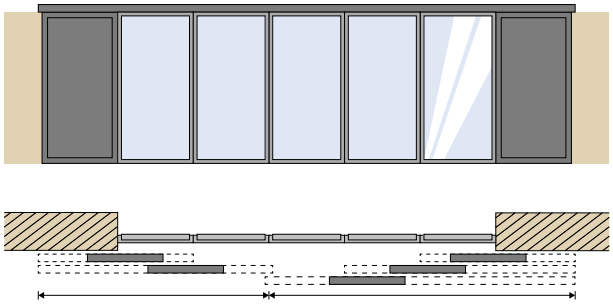

3/LL-RRR

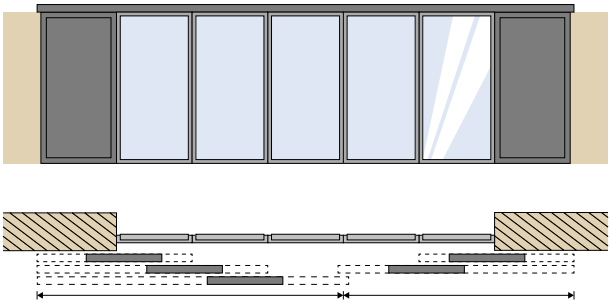

Sous réserve d'erreurs et de modifications techniques.

1/L-R

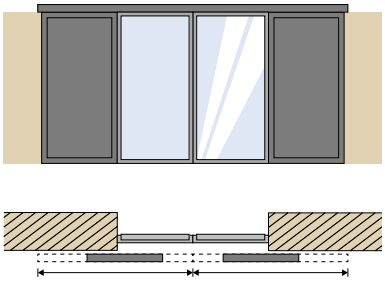

2/RR

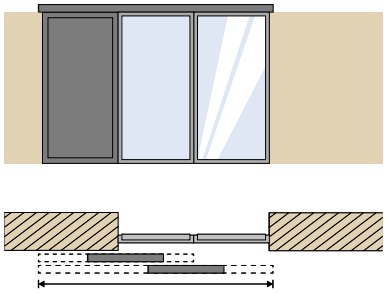

2/L-RR

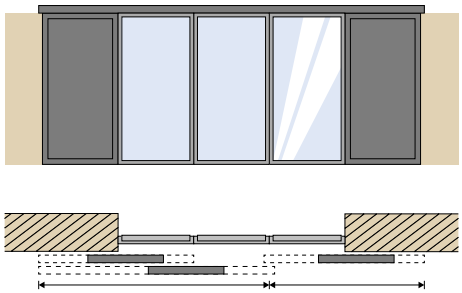

2/LL-RR

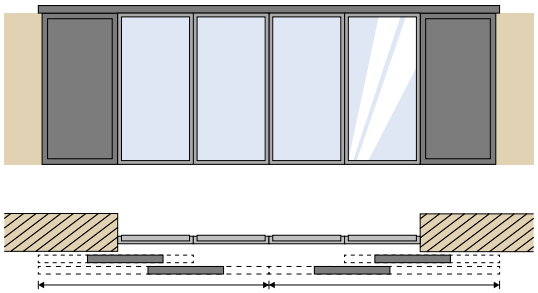

3/LLL-R

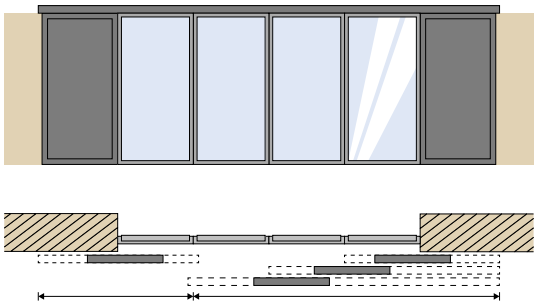

3/L-RRR

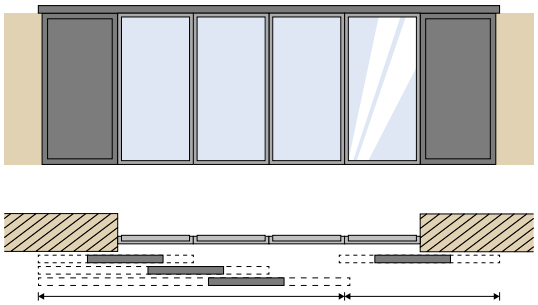

3/LLL-RRR

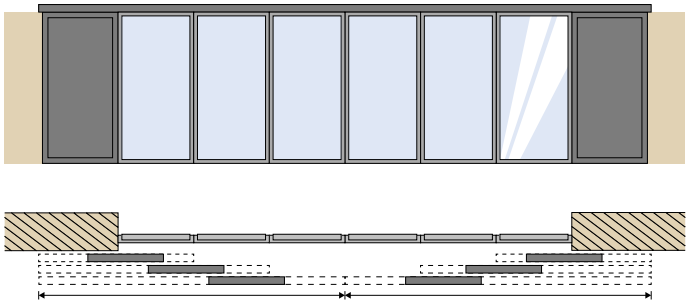

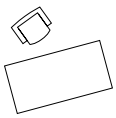

Les schémas de pose sont désignés tels que vus de l'intérieur. La désignation 2/LL-R signifie 2 rails de guidage, 2 vantaux à gauche (LL) et 1 vantail à droite (R).

Sous réserve d'erreurs et de modifications techniques.

Systèmes de suspension supérieurs

Support et auvent

Système A75

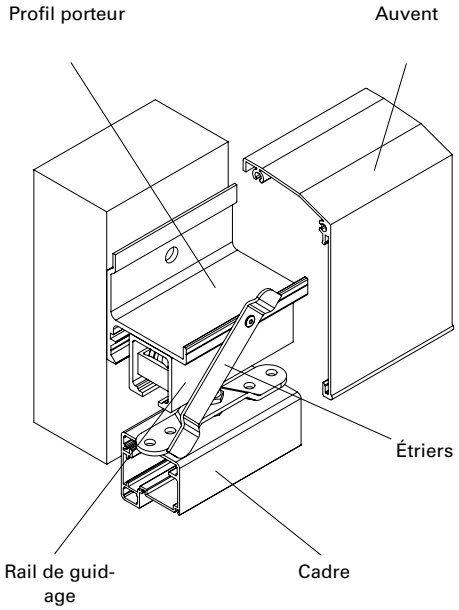

Système A105

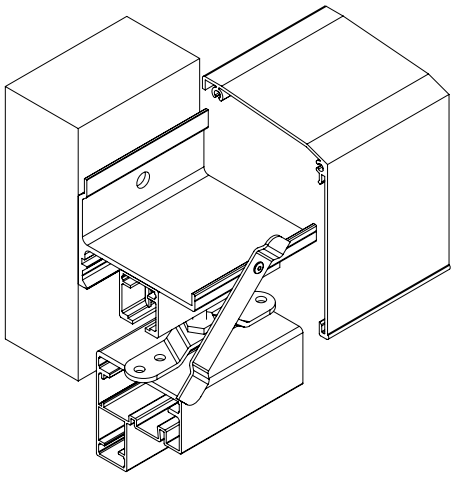

Système A148

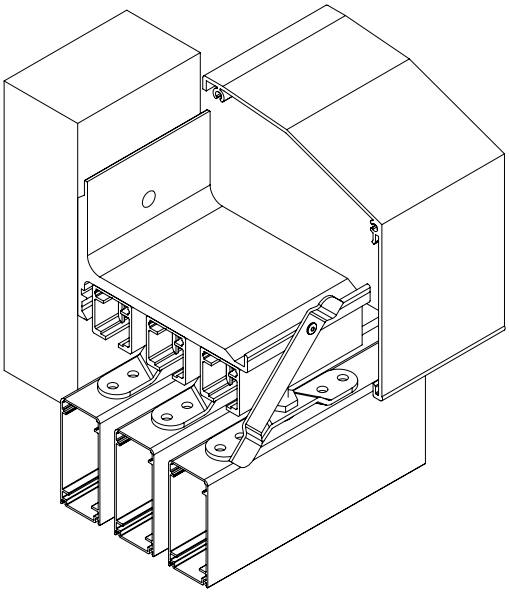

Système A195

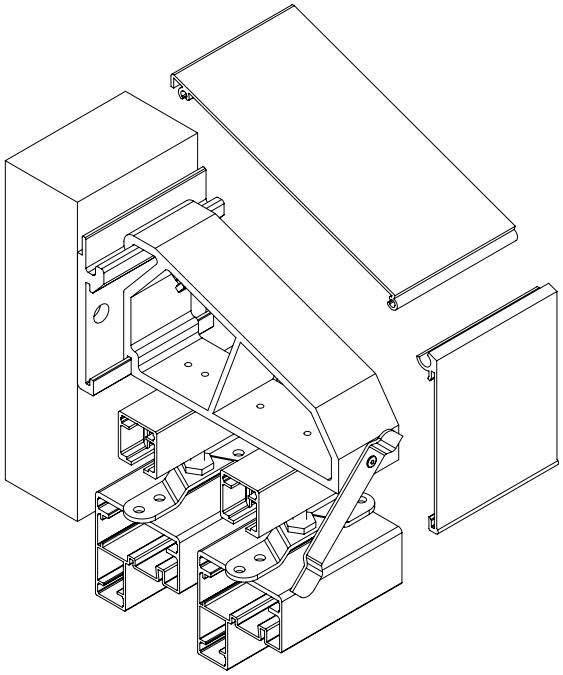

Les systèmes avec support et auvent sont prémontés en usine.
Sous réserve d'erreurs et de modifications techniques.

Système A75

Profil porteur continu et cache. Le cache est fixé de manière invisible à l'aide d'étriers.

Système A75 | ECO 60 | BT 32 | Typ A

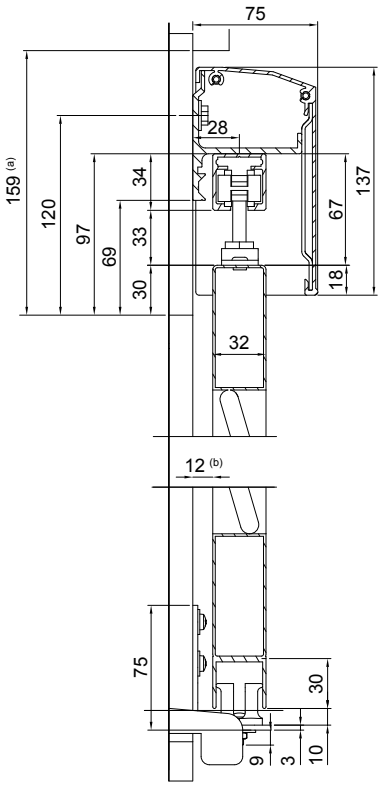

PL | PL-N | PL-LO | PL-LO-N | AR61
R75 | TZR75 | R48 | SL | SL12

Système 75 | ECO 60 | BT 48 | Typ A

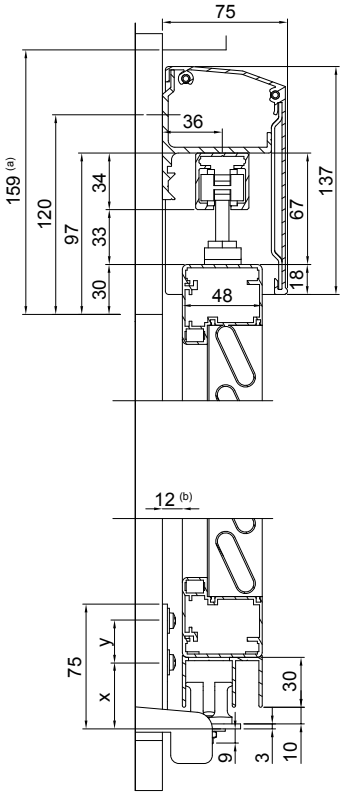

MAX15 | MAX28 | MAX37 | MAX48 | CADROTEX

(a) hauteur de montage requise
(b) écartement du mur

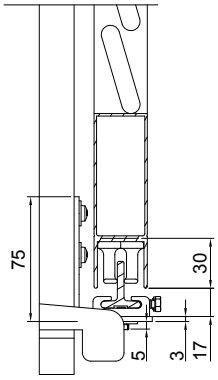

R75 | TZR75 | R48 | SL | SL12

Guidage inférieur
Type B

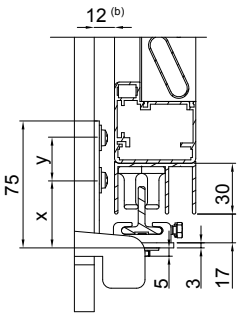

x équerre murale droite = 27,5 mm,
équerre murale coudée = 35 mm

y équerre murale droite = 30 mm,
équerre murale coudée = 25 mm

MAX15 | MAX28(1) | MAX37(1) | MAX48(1) | CADROTEX(1)

(1) Utiliser un profil de guidage de volet de type C à partir de 3 000 mm de hauteur de vantail
* 43 mm avec guidage inférieur de type C
** 37 mm avec guidage inférieur de type C
Sous réserve d'erreurs et de modifications techniques.

Système A105

Profil porteur continu et cache. Le cache est fixé de manière invisible à l'aide d'étriers.

Système A105 | ECO 60 | BT 32 | Typ A

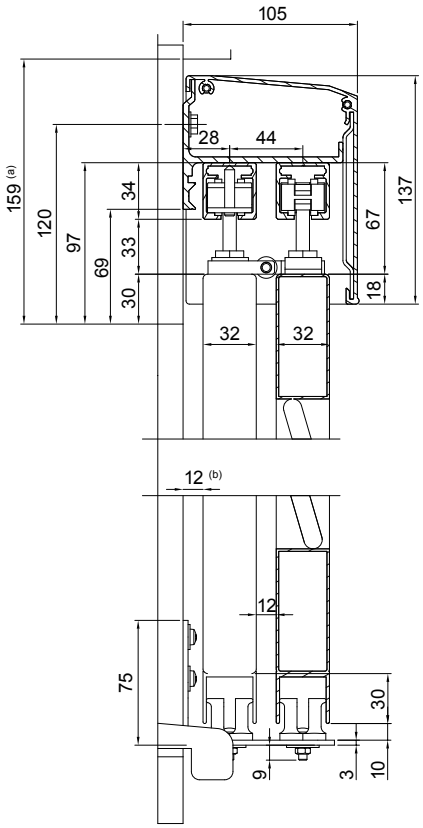

R75 | TZR75 | R48 | SL | SL12

Système A105 | ECO 60 | BT 70 | Typ A

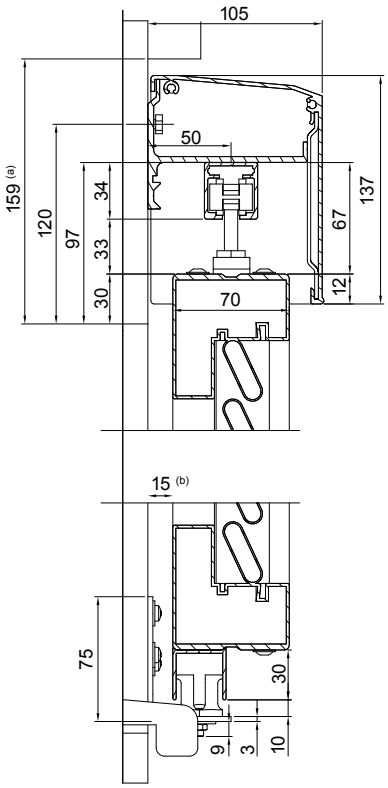

MAX70 | SUN-P70

(a) hauteur de montage requise
(b) écartement du mur

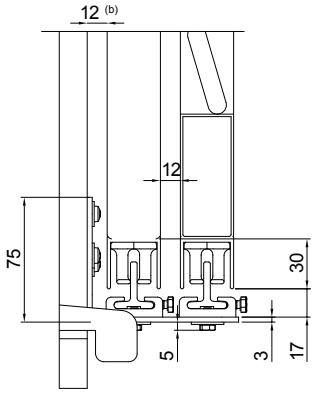

R75 | TZR75 | R48 | SL | SL12

Guidage inférieur
Type B

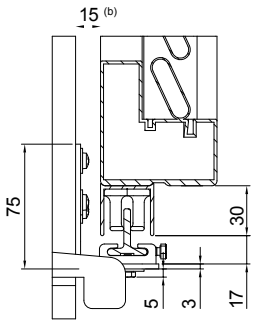

MAX70 (1) | SUN-P70 (1)

(1) Utiliser un profil de guidage de volet de type C à partir de 3 000 mm de hauteur de vantail
* 43 mm avec guidage inférieur de type C
** 37 mm avec guidage inférieur de type C
Sous réserve d'erreurs et de modifications techniques.

Système A148

Profil porteur continu et cache. Le cache est fixé de manière invisible à l'aide d'étriers.

Système A148 | ECO 60 | BT 32 | Typ A

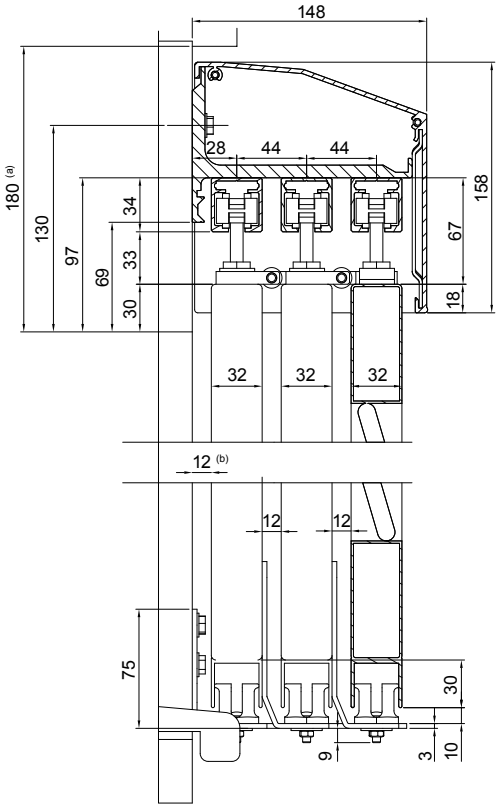

PL | PL-N | PL-LO | PL-LO-N | AR61
R75 | TZR75 | R48 | SL | SL12

Système A148 | ECO 60 | BT 48 | Typ A

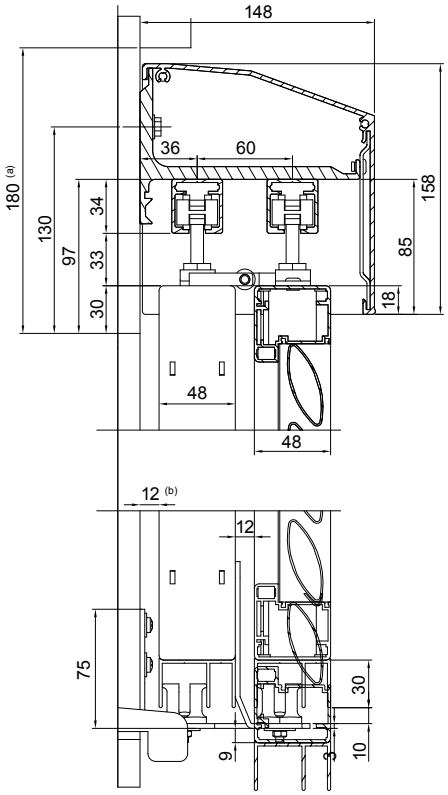

MAX15 | MAX28 | MAX37 | MAX48 | CADROTEX

(a) hauteur de montage requise
(b) écartement du mur

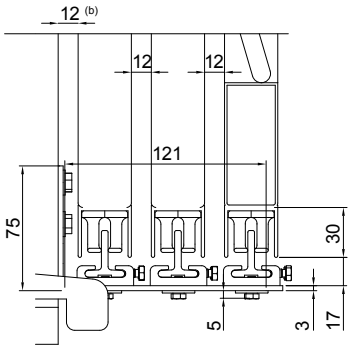

PL | PL-N | PL-LO | PL-LO-N | AR61
R75 | TZR75 | R48 | SL | SL12

Guidage inférieur
Type B

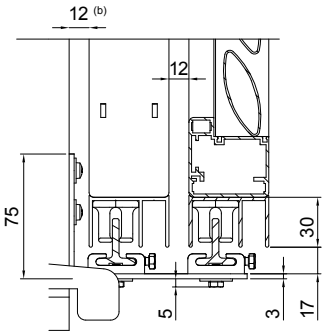

MAX15 | MAX28 (1) | MAX37 (1) | MAX48 (1) | CADROTEX (1)

(1) Utiliser un profil de guidage de volet de type C à partir de 3 000 mm de hauteur de vantail
* 43 mm avec guidage inférieur de type C
** 37 mm avec guidage inférieur de type C
Sous réserve d'erreurs et de modifications techniques.

Système A195

Système de suspension avec profil mural de base et supports individuels. L'auvent en deux parties se compose de deux profils extrudés avec pièce d'assemblage à emboîter. Le cache est fixé de manière invisible à l'aide d'étriers.

Système A195 | ECO 60 | BT 48 | Type A

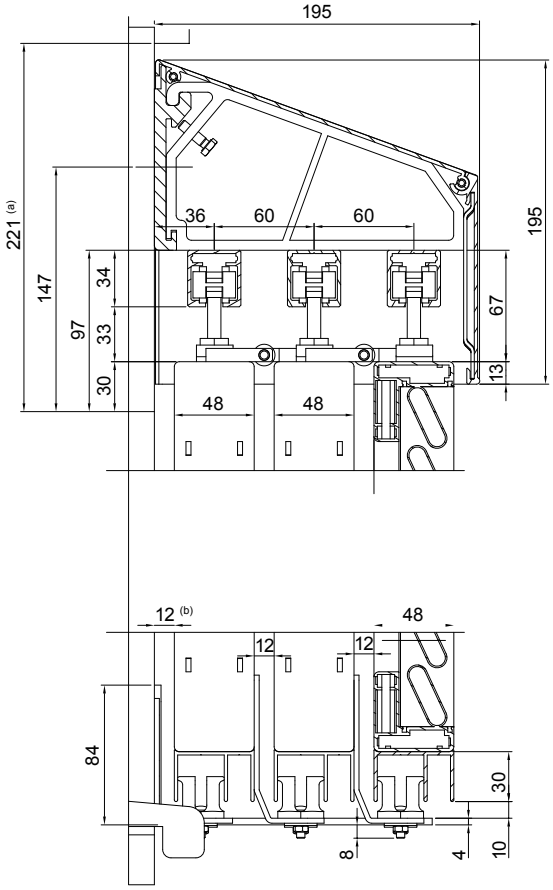

MAX15 | MAX28 (1) | MAX37 (1) | MAX48 (1)
CADROTEX(1) | SUN-P70

Système A195 | ECO 60 | BT 70 | Type A

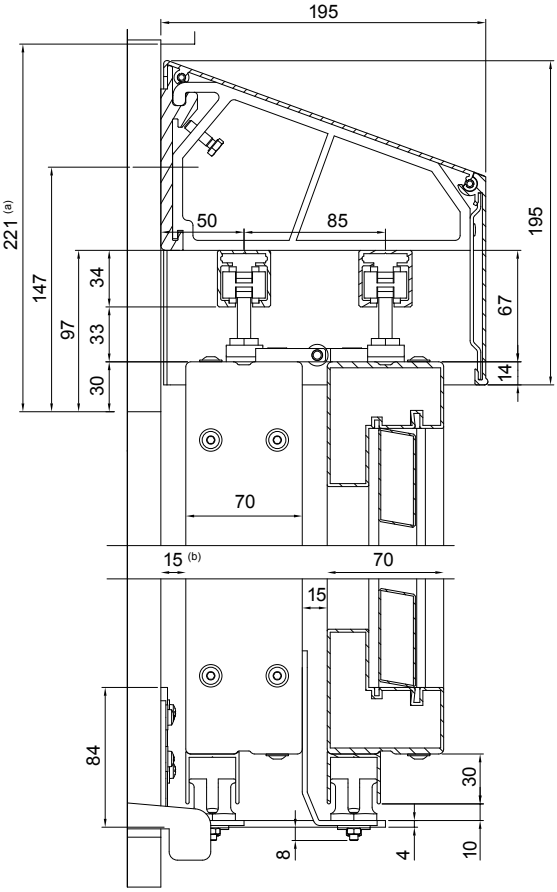

MAX70

(a) hauteur de montage requise
(b) écartement du mur

Guidage inférieur Type B

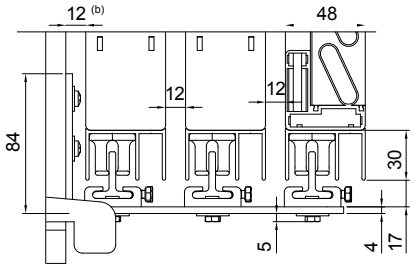

MAX15 | MAX28 (1) | MAX37 (1) | MAX48 (1)

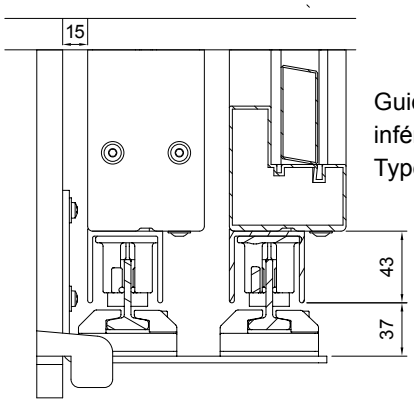

Guidage inférieur Type C

(1) Utiliser un profil de guidage de volet de type C à partir de 3 000 mm de hauteur de vantail
* 43 mm avec guidage inférieur de type C
** 37 mm avec guidage inférieur de type C
Sous réserve d'erreurs et de modifications techniques.

Équerre Basis line

ECO 60 avec rainure

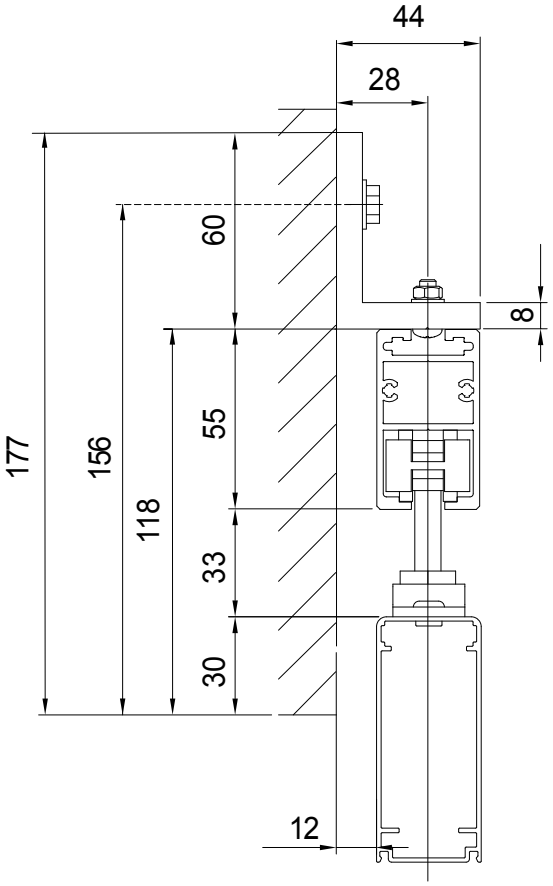

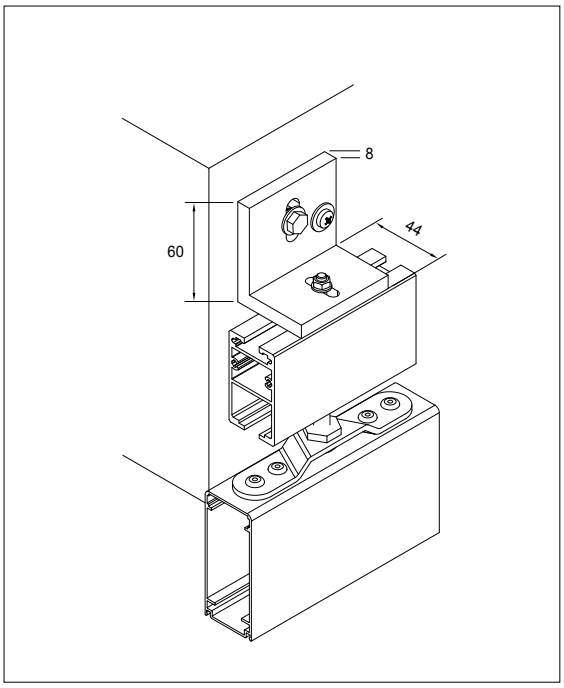

PL | PL-N | PL-LO | PL-LO-N | AR61
R75 | AR75 | TZR75 | R48 | SL | SL12

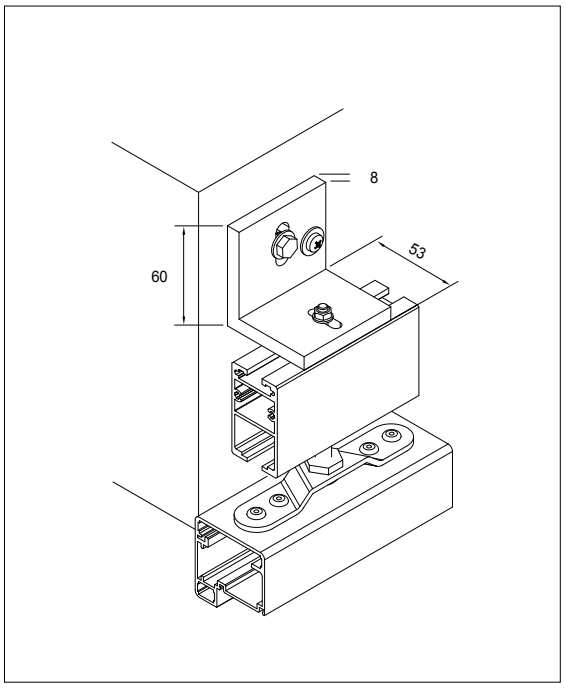

MAX15 | MAX28 | MAX37 | MAX48 | CADROTEX

Sous réserve d'erreurs et de modifications techniques.

ECO 60 avec rainure

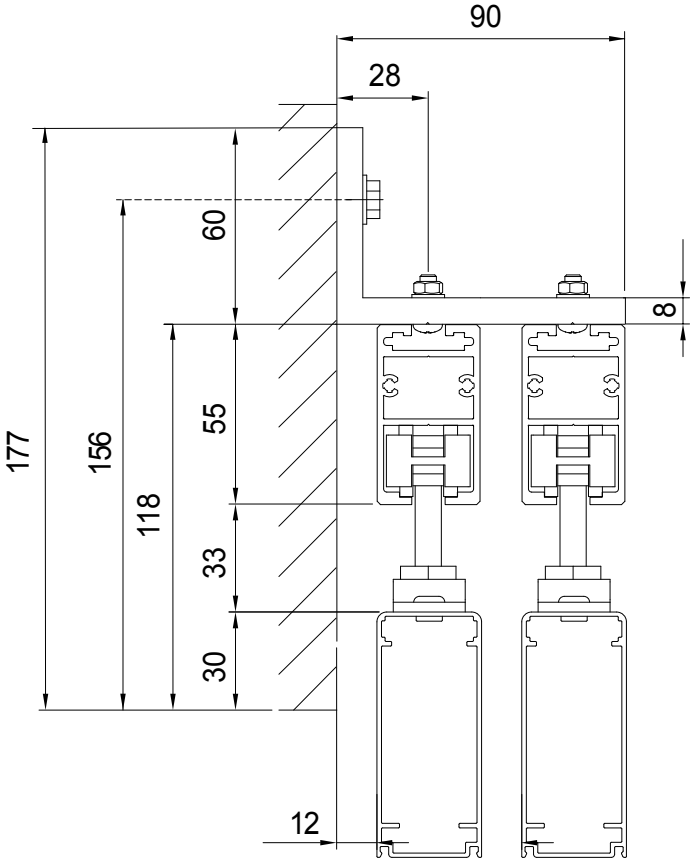

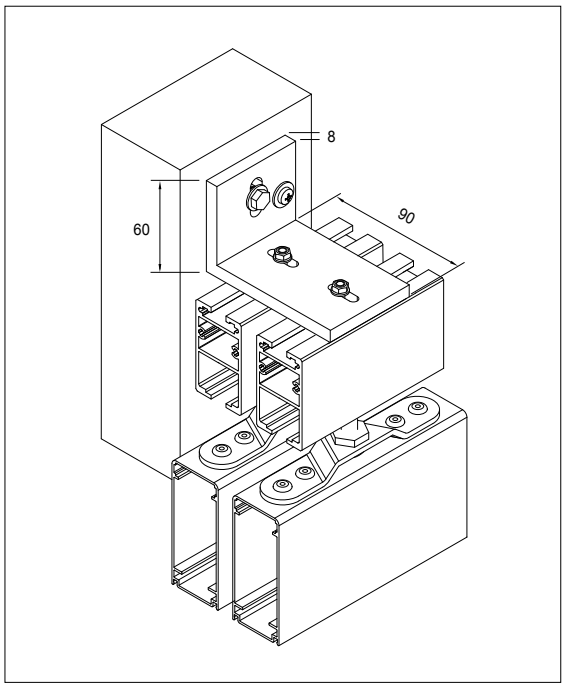

PL | PL-N | PL-LO | PL-LO-N | AR61
R75 | AR75 | TZR75 | R48 | SL | SL12

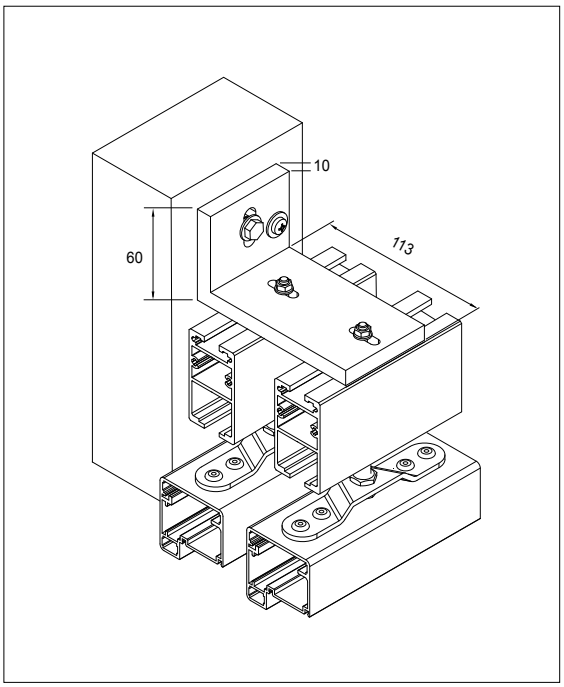

MAX15 | MAX28 | MAX37 | MAX48 | CADROTEX

Sous réserve d'erreurs et de modifications techniques.

Montage au plafond

2 rangs avec cadre R75

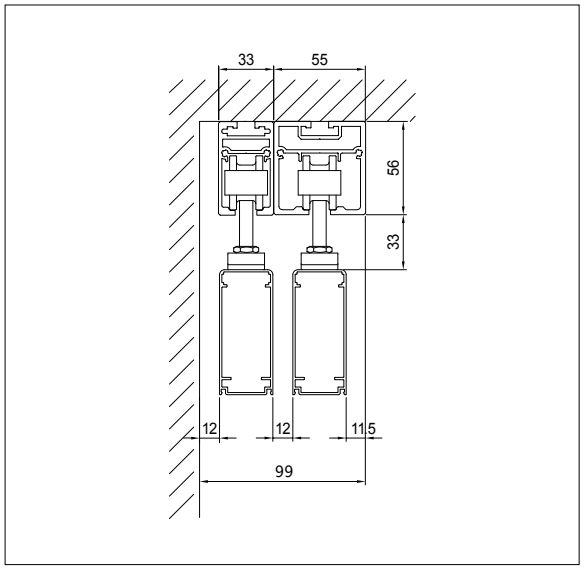

R75

3 rangs avec cadre R75

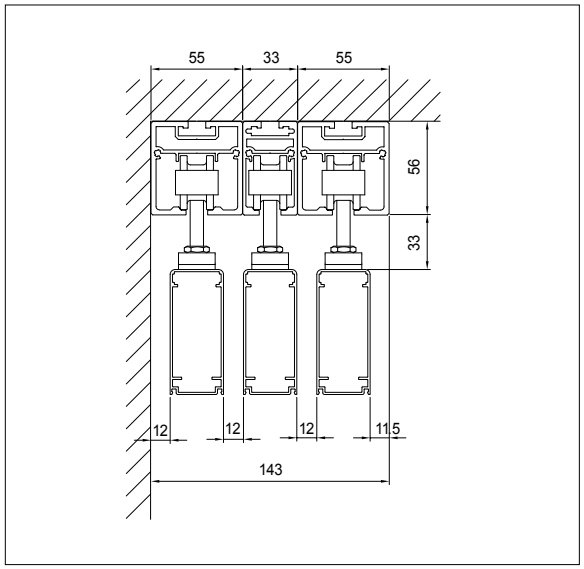

R75

2 rangs avec cadre MAX

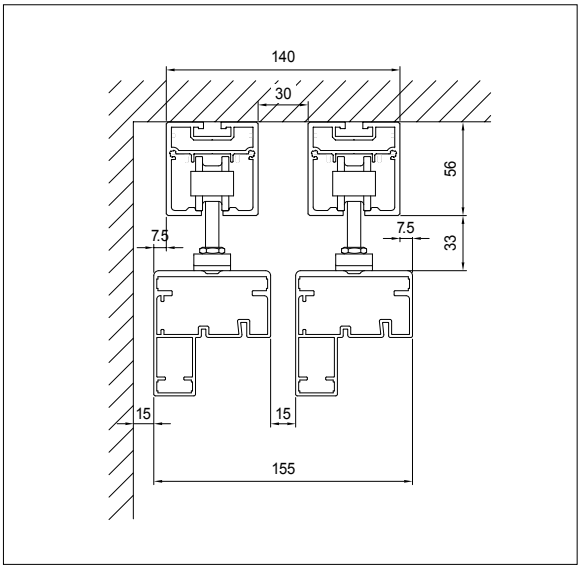

MAX70 | SUN-P70

3 rangs avec cadre MAX

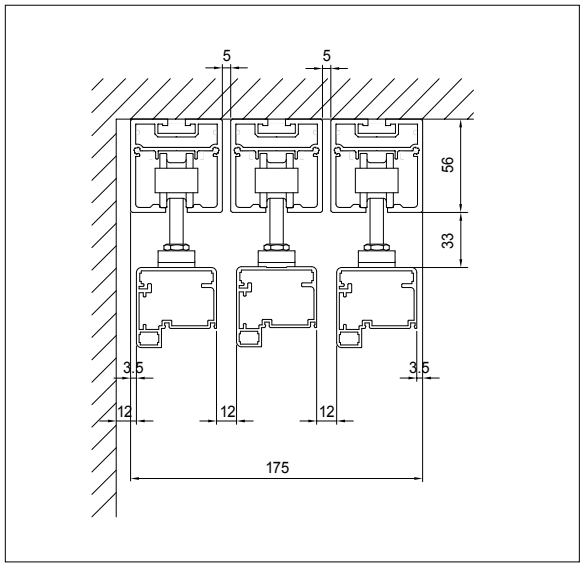

MAX48 | MAX37 | MAX28 | MAX15 | CADROTEX

Le montage au plafond s'effectue à l'aide d'une combinaison de rails. Deux rails de guidage de 33 et 55 mm de large sont disponibles pour le montage au plafond (hauteur : resp. 56 mm).

Sous réserve d'erreurs et de modifications techniques.

Pose sur isolation en haut

Fischer Thermax

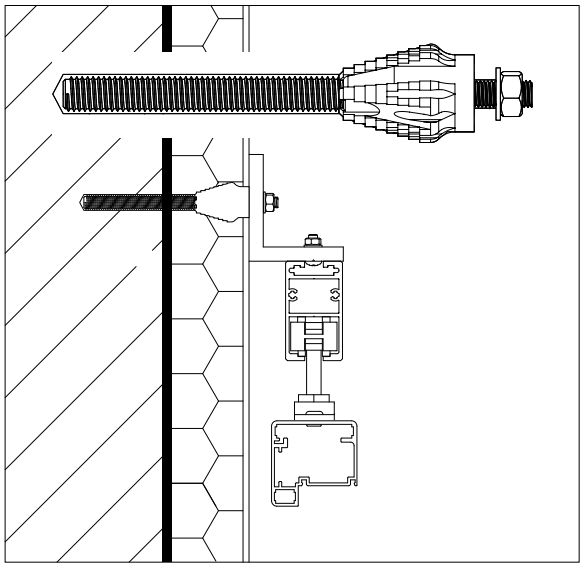

Plaque de montage universelle

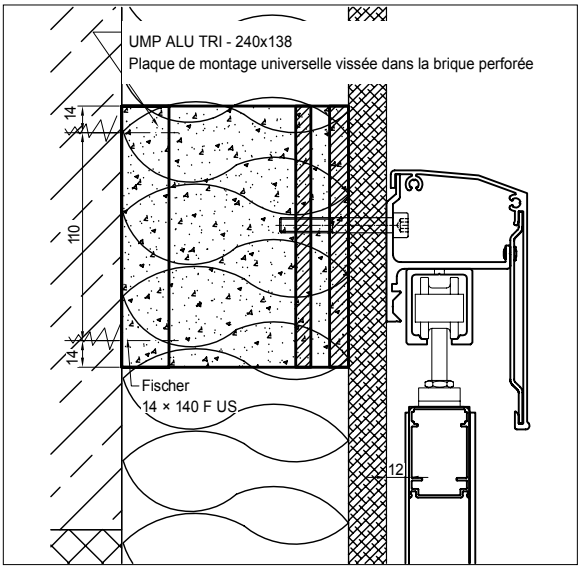

Élément support TRA-WIK-ALU-RL

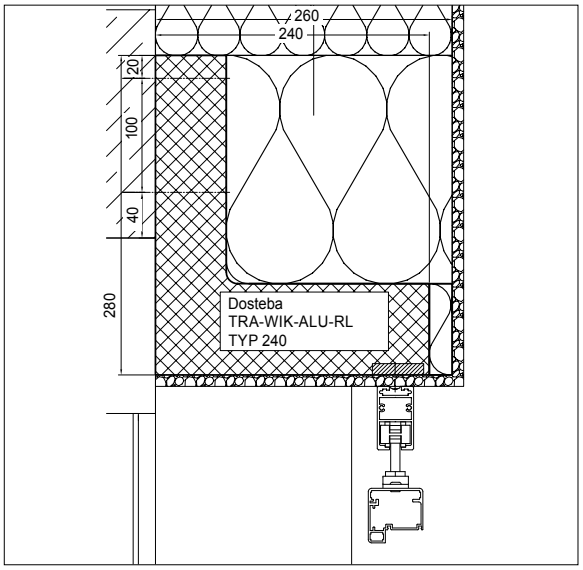

Console en acier WDVS

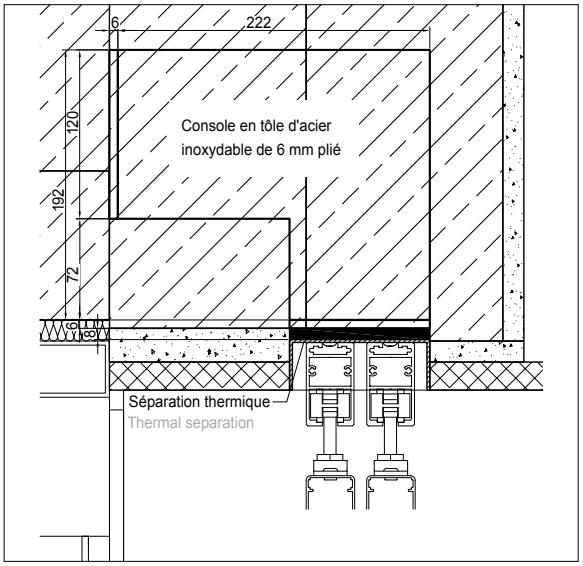

Sous réserve d'erreurs et de modifications techniques.

Chariot

ECO 60 (0 – 60 kg)

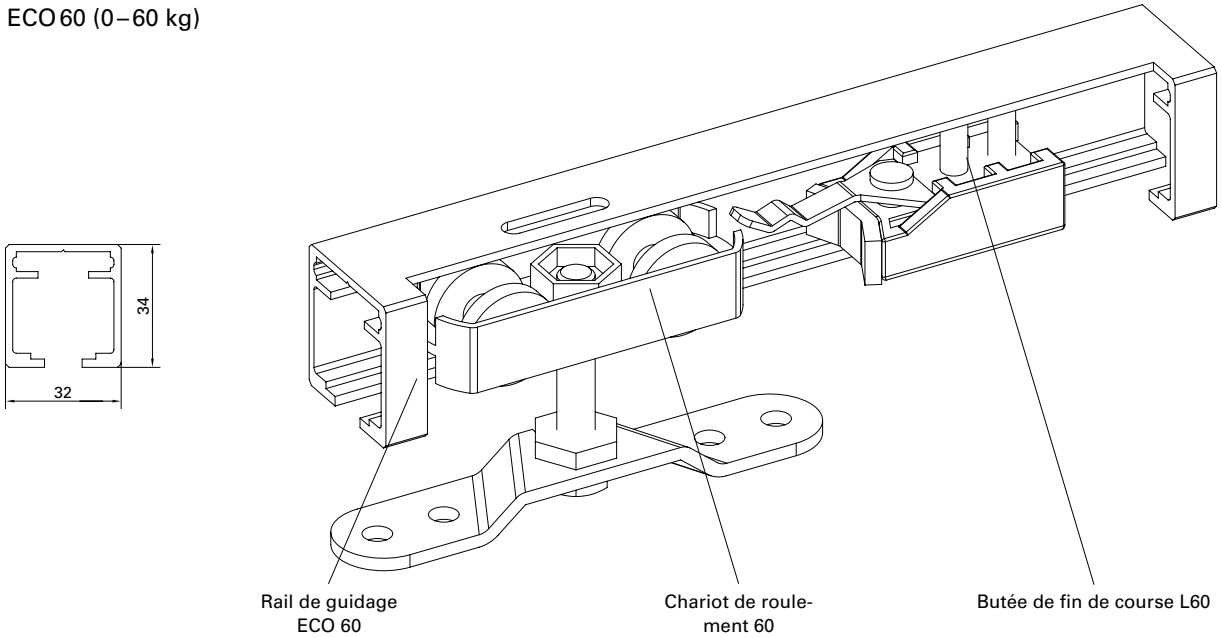

ECO 100 (61 – 100 kg)

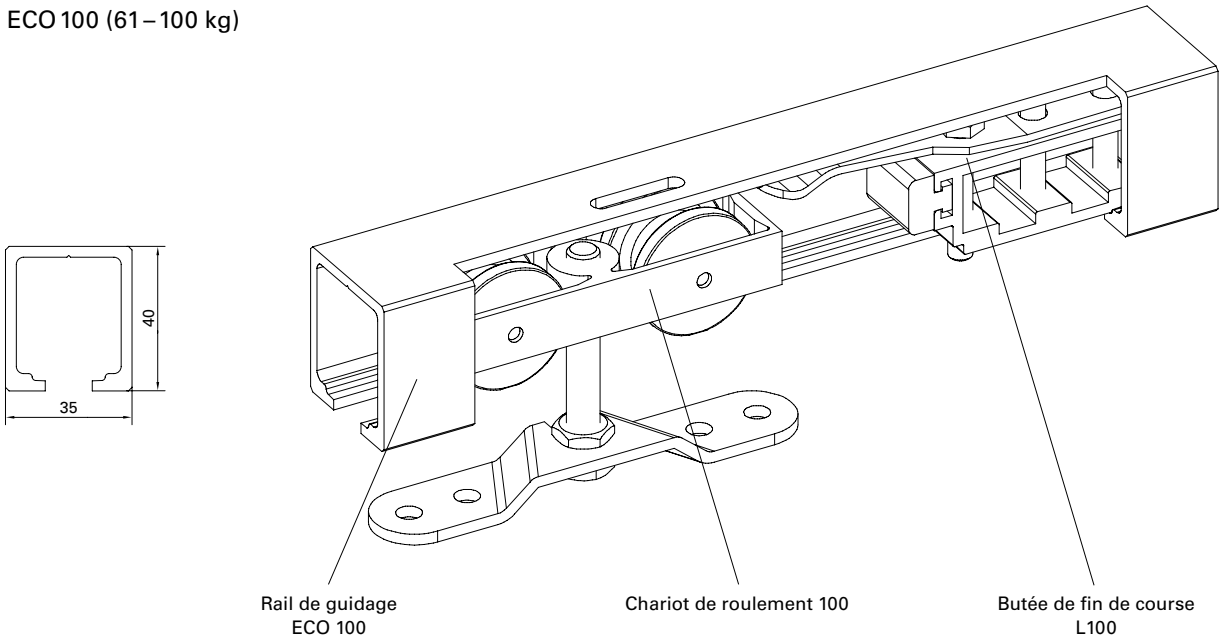

Sous réserve d'erreurs et de modifications techniques.

Guidages inférieurs

Guidages ponctuels et continus

Guidage ponctuel – Type A

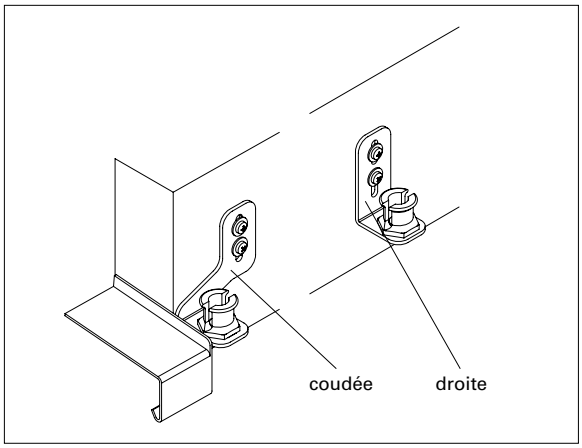

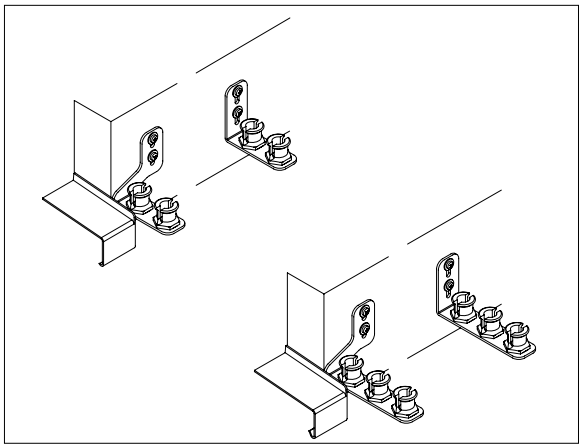

Guidage continu – Type B (1), Type C (2)

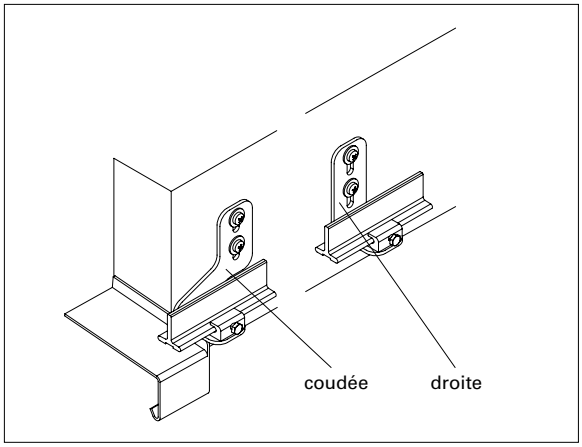

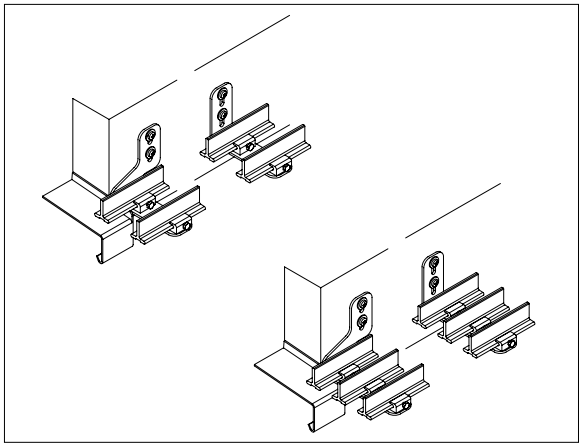

Guidage continu – Type D

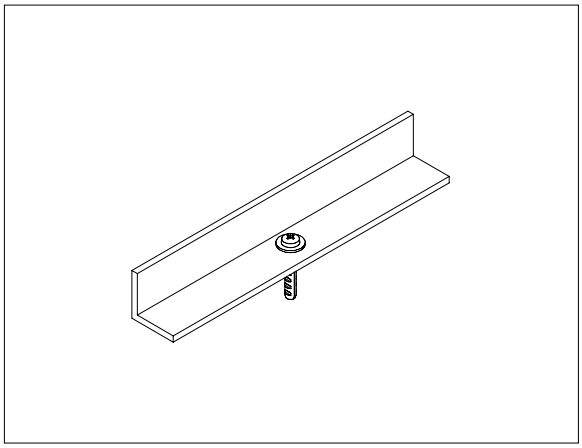

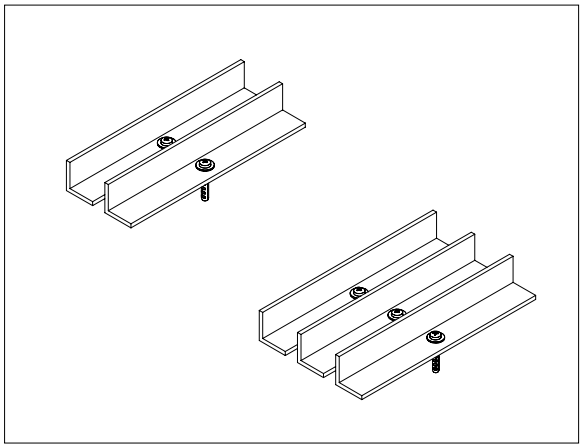

(1) Type B « Standard » jusqu'à une hauteur de vantail de 3000 mm
(2) Type C « Renforcé » à partir d'une hauteur de vantail de 3000 mm

Sous réserve d'erreurs et de modifications techniques.

Guidage ponctuel

Type A 010

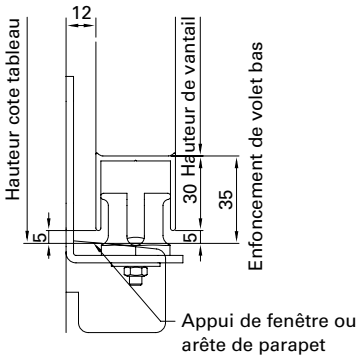

Type A 020

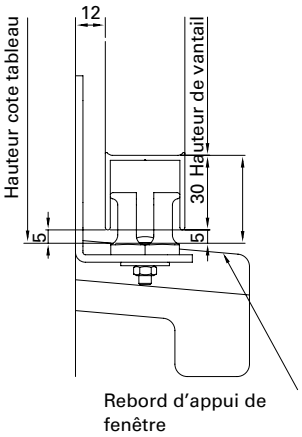

Type A 025

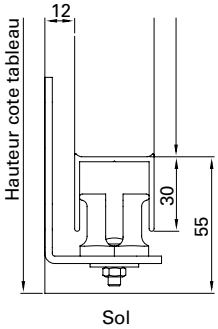

Type A 030

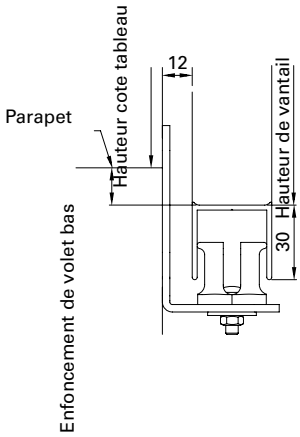

Montage au sol

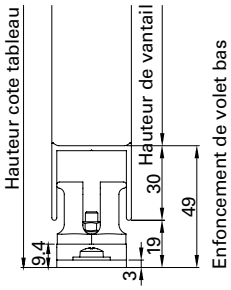

Type A – Guidage ponctuel avec enfoncement / saillie de volet
Sous réserve d'erreurs et de modifications techniques.

Type B 010

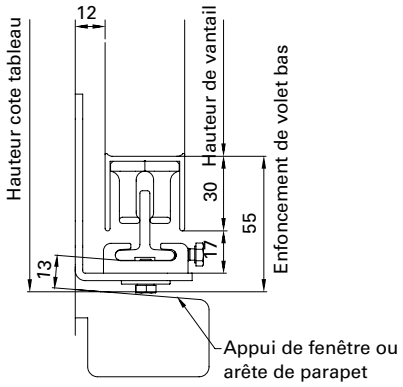

Type B 020

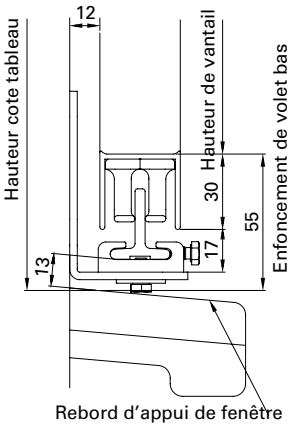

Type B 025

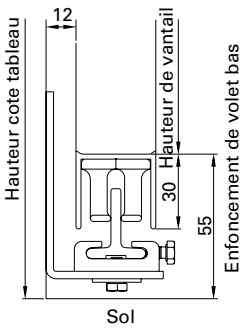

Type B 030

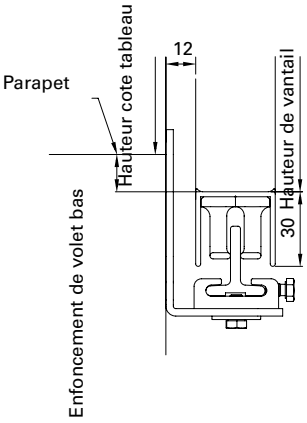

Type C

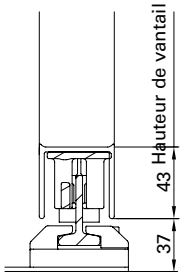

Type D

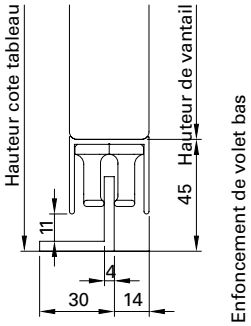

Types B, C et D – guidage continu avec enfoncement / saillie de volet

Sous réserve d'erreurs et de modifications techniques.

Accessoires et accessoires de pose

Guidage continu

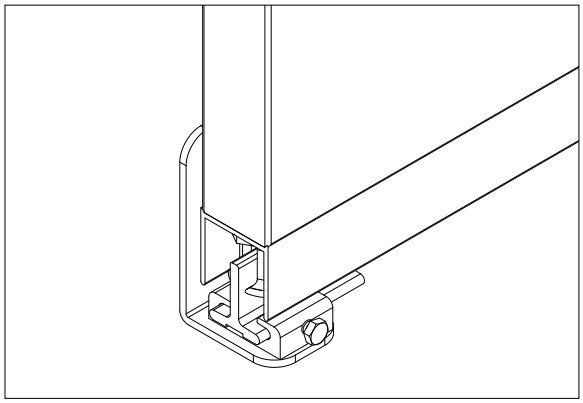

Caillebotis

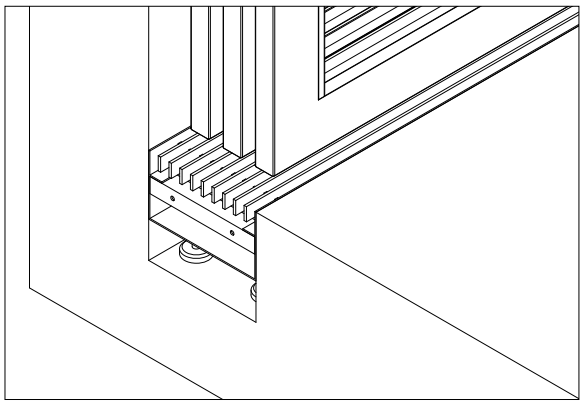

Guidage pour appui de fenêtre

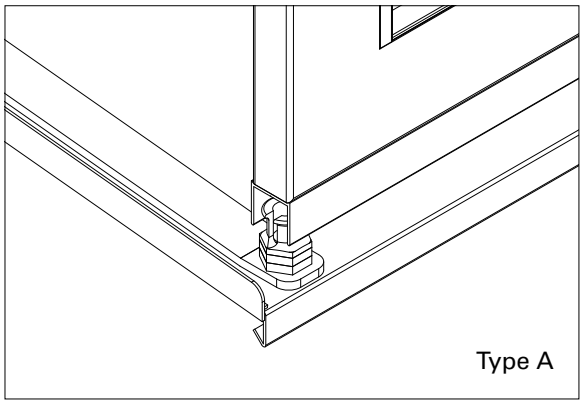

Sous réserve d'erreurs et de modifications techniques.

Accessoires et accessoires de pose

Guidage inférieur, couvert

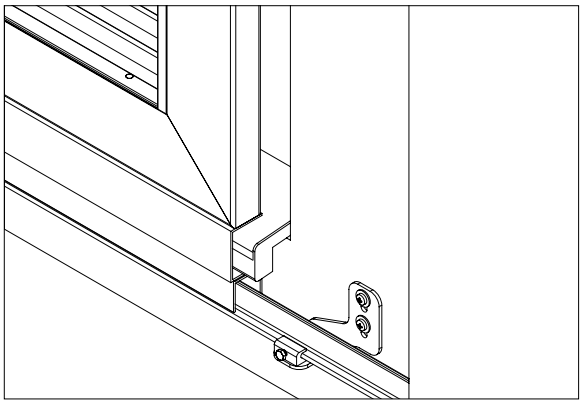

Butée de fin de course de type B, C

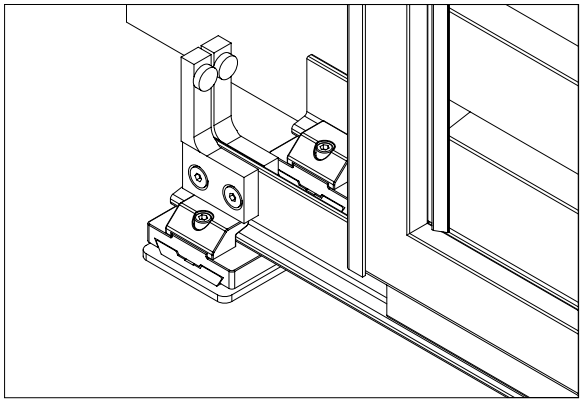

Butée de fin de course de type A

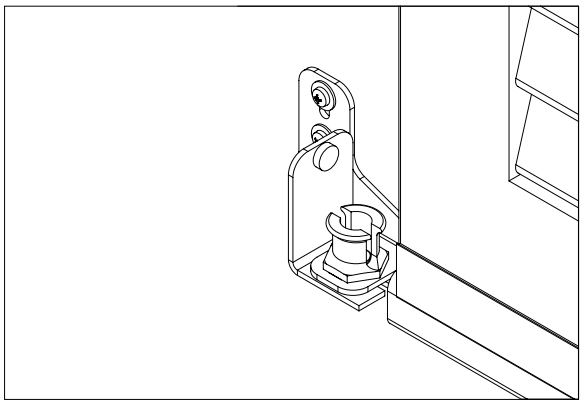

Sous réserve d'erreurs et de modifications techniques.

Accessoires et accessoires de pose

Verrou

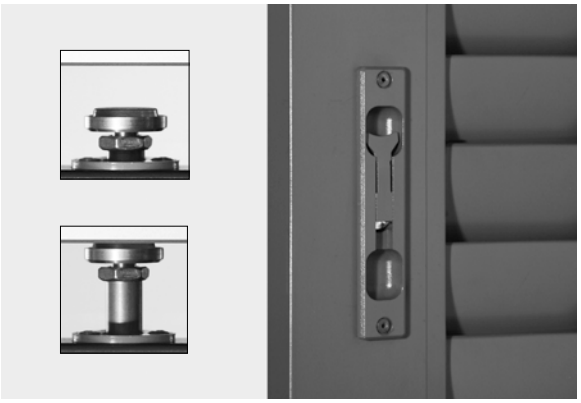

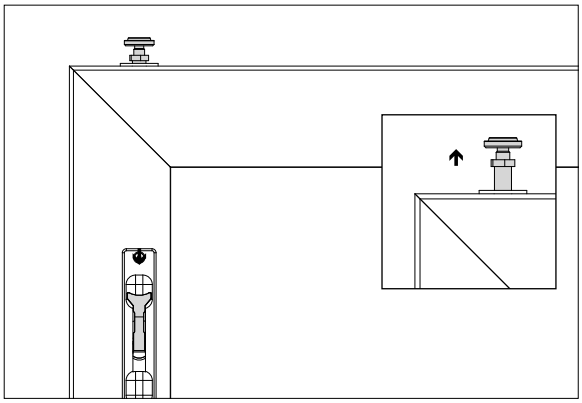

Fermeture médiane

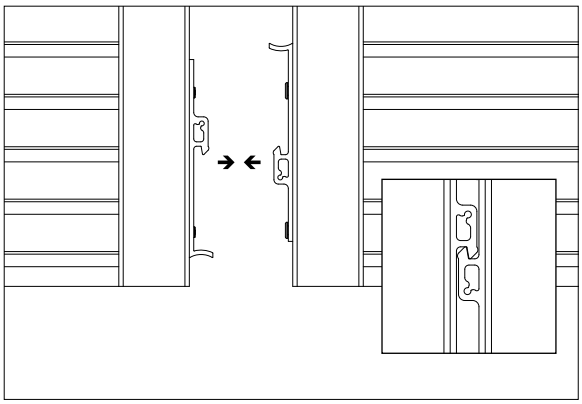

Targette de coulissant

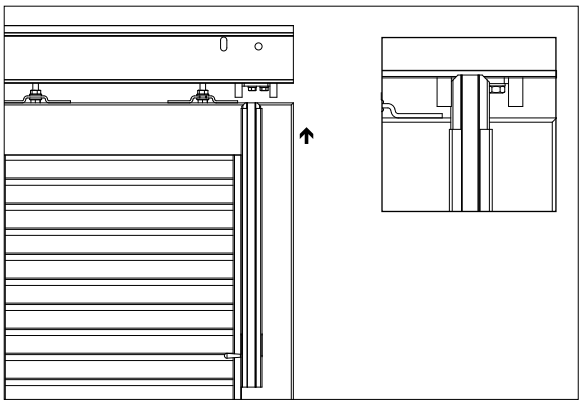

Sous réserve d'erreurs et de modifications techniques.

Accessoires et accessoires de pose

Crémone R75

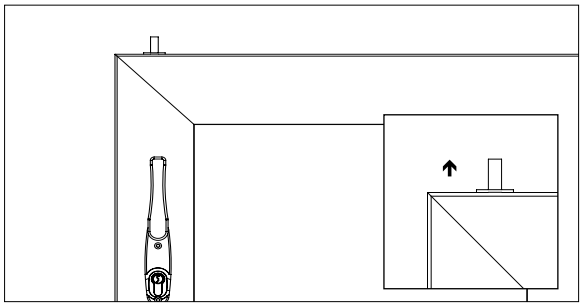

Verrou possible uniquement en haut

Ne convient pas à des vantaux motorisés

Augmentation de l'incidence latérale de la lumière, en raison d'un plus grand écartement du mur

Poignée à encastrer

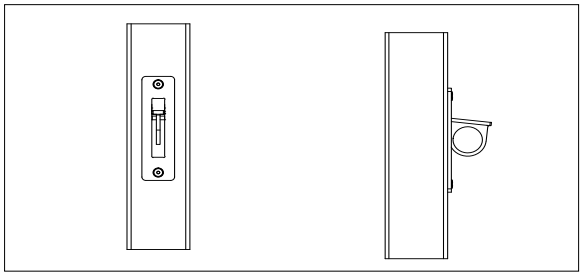

Poignée encastrée

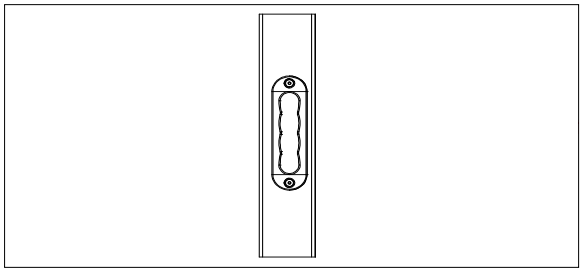

Poignée de fermeture

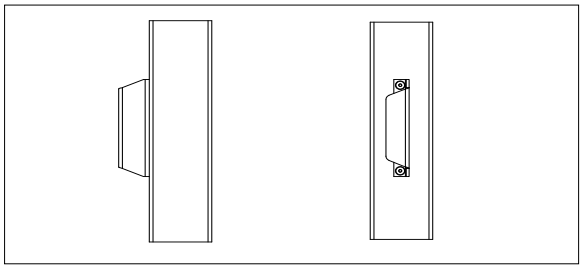

Sous réserve d'erreurs et de modifications techniques.

Motorisation

Moteur 230 V [1]

Moteur invisible [1]

Moteur solaire 12 V

Entraînement par câble à ressort

[1] Câble de connexion 5 conducteurs
Sous réserve d'erreurs et de modifications techniques.

Volets coulissants sans guidage visible

Plusieurs fois primé

Equip'baie 2014, Paris
Lauréat du prix de l'innovation

R+T 2015, Stuttgart
Lauréat du prix de l'innovation
Prix spécial du design

UNIQUEMENT DISPONIBLE EN VERSION MOTORISÉE

Schémas de pose et modèles GLIT

1/R

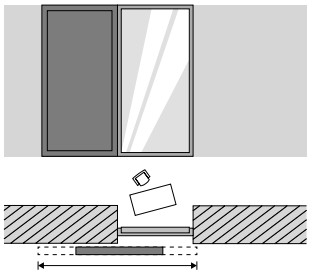

1/L

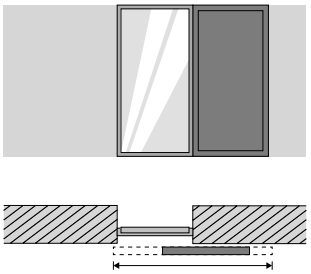

1/L-R

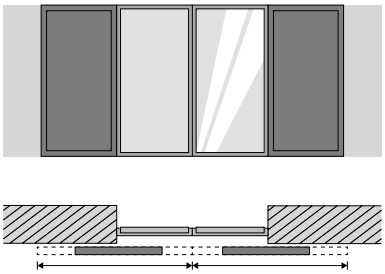

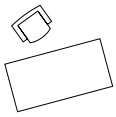

Les schémas de pose sont désignés tels que vus de l'intérieur.

min./max. Tenir compte des dimensions du cadre de guidage

Largeur : 700 à 2230 mm
Hauteur : 1010 à 2500 mm

Le système GLIT peut être combiné avec les modèles suivants.

Lamelles fixes [1]	Modèles pleins	Volets isolants	Panneaux spéciaux
SUN-R75 [2]	AMSTERDAM	TIZO [2]	MATRICO
JS / MS	TZ	TIZO-ROM	MATRICO-MAX15
NICE	TZ-ROM	TIZO-ROM-RS	MATRICO-MAX28
PARIS [2]	TZ-PISA	TIZO-ROM-RW	CADROTEX
JS-MAX15	TZ-GE	TIZO-PISA	NATURE-MAX15
JZN-MAX15	TZ-GE-SE	TSW	NATURE-SL12-40L
MS-MAX15	TZO		NATURE-SL12-40U
PARIS-MAX15 [2]	TZO-ROM		NATURE-SL12-60L
SL-MAX15	TSW		NATURE-SL12-60U
SUN-MAX15 [2]	PL / PL-N-1		NATURE-SL12-80L
JS-MAX37	PL-LO / PL-LO-N		NATURE-SL12-80U
MS-MAX37	PLANO		NATURE-SL12-100L
PARIS-MAX37	PLANO-MAX28		NATURE-SL12-100U
SL-MAX37	VARIO		
SUN-MAX37 [2]	VARIO-MAX28		
SL-R75	LINEA [2]		

[1] Dans le cas des modèles avec lamelles fixes, le cadre support est visible selon le point de vue.
[2] Poids total augmenté par l'élément lourd.

	Classification	Vitesse du vent
Résistance à la force du vent	Classe 5	76,0 km/h

Sous réserve d'erreurs et de modifications techniques.

Volets coulissants sans guidage visible

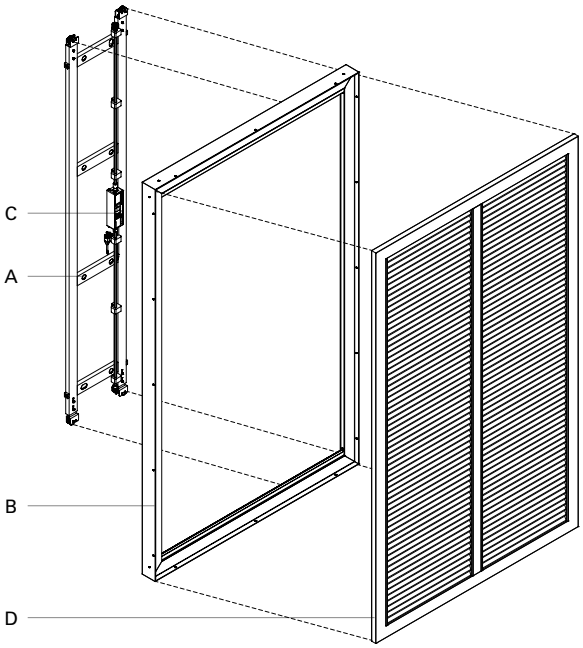

Système de glissière à entraînement électrique composé d'un cadre support (A), d'un cadre de guidage (B), d'un moteur (C) et d'un panneau (D) pour utilisation par télécommande ou bouton.

Coupe verticale

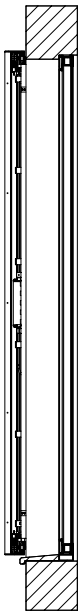

Sous réserve d'erreurs et de modifications techniques.

Coupe horizontale volet fermé

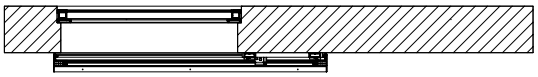

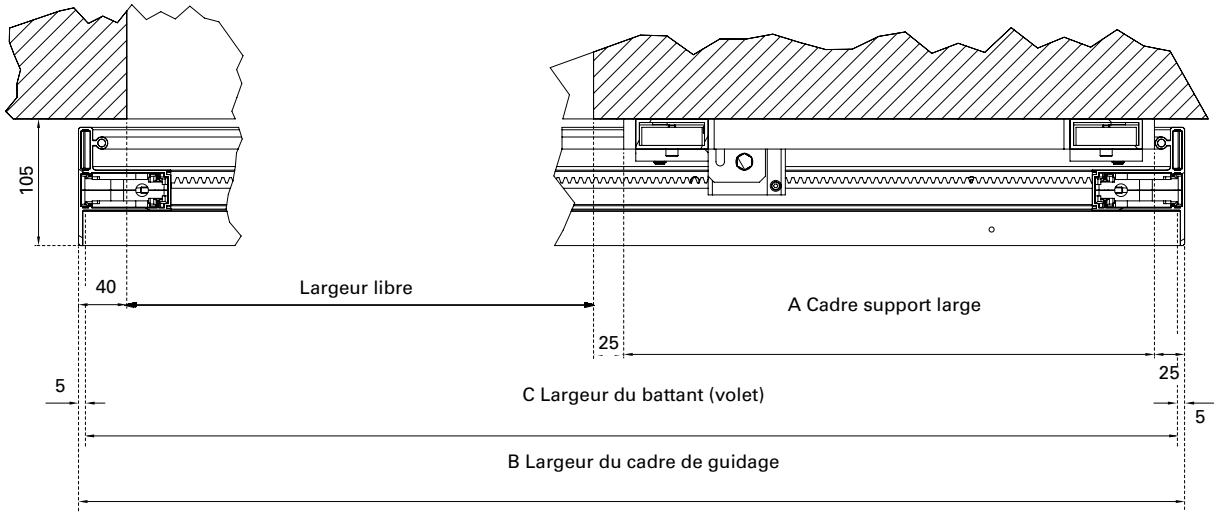

A Cadre support large

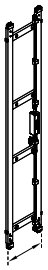

Largeur libre	Cadre support
320 – 719 mm	Largeur 1 (340 mm)
720 – 919 mm	Largeur 2 (440 mm)
920 – 1119 mm	Largeur 3 (540 mm)
1120 – 1319 mm	Largeur 4 (640 mm)
1320 – 1400 mm	Largeur 5 (740 mm)

Coupe horizontale volet ouvert

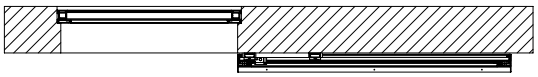

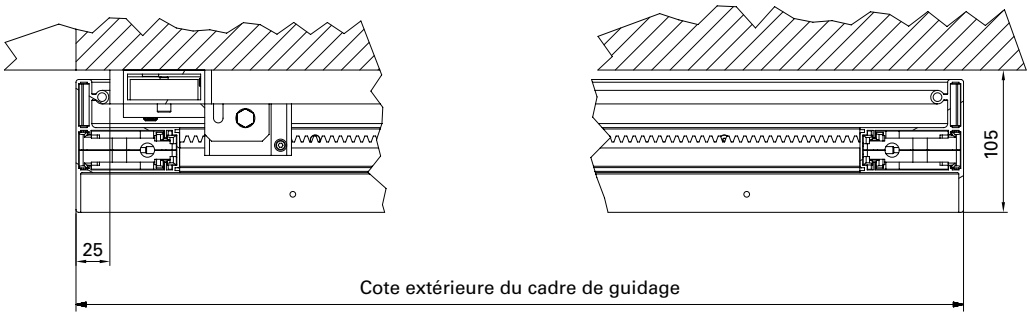

Sous réserve d'erreurs et de modifications techniques.

Volets coulissants et pliables

Modèles

JS-R48

NATURE-SL12

PL

PARIS-R48

Sous réserve d'erreurs et de modifications techniques.

Dimensions min. / max.

Volets coulissants et pliables

Cadre	Désignation du modèle	Largeur min.	Largeur max.	Hauteur min.	Hauteur max.	Traverse horizontale à partir d'une hauteur de	À la place de la traverse horizontale	Poids en kg/m²	Traverse horizontale / montant vertical
R 75	GE/GE-SE	280	600	800	3000	2200	-	10	Q60
	JS	280	600	800	3000	2200	(1)	6	Q60
	MS	280	600	800	3000	2200	(1)	6	Q60
	PARIS	280	600	800	3000	2200	(2)	8	Q60
	PL	280	600	800	3000	3000	-	9	Q60
	PL-LO	280	600	800	3000	3000	-	9	Q60
	SL-R75	280	600	800	3000	2200	(2)	9	Q60
	SUN-R75	280	600	800	3000	2200	(2)	9	Q60
TZ R75	TIZO	280	600	800	2500	1900	(1)	13	Q60
	TSW	280	600	800	3000	2200	-	13	Q60
	TZ	280	600	800	3000	1900	(1)	12	Q60
	TZO	280	600	800	3000	1900	(1)	12	Q60
R48	GE/GE-SE	225	600	800	2500	1900	-	10	Q60
	JS	225	600	800	2500	1900	(1)	6	Q60
	MS	225	600	800	2500	1900	(1)	6	Q60
	PARIS	225	600	800	2500	1900	(2)	8	Q60
	SL-R48	225	600	800	2500	1900	(2)	9	Q60
	SUN-R48	225	600	800	2500	1900	(2)	9	Q60
SL	SL	225	600	800	3000	-	-	9	-
SL 12	MATRICO	225	600	800	2500	-	-	9	-
	PLANO	225	600	800	2500	-	-	9	-
	VARIO	225	600	800	2500	-	-	9	-
	NATURE	225	600	800	2500	-	-	15	-

Toutes les dimensions sont indiquées en mm
Profondeur du cadre de max. 32 mm

(1) Goupille de sécurité
(2) Lamelle à vis

D'une manière générale, respecter la largeur maximale de 600 mm!
Des vantaux de dimensions supérieures ou inférieures sont réalisables pour certains modèles, après clarification technique.

	Classification	Vitesse du vent
Résistance à la force du vent	Classe 6	92,0 km/h

Sous réserve d'erreurs et de modifications techniques.

Pliage

Pliant vers l'extérieur

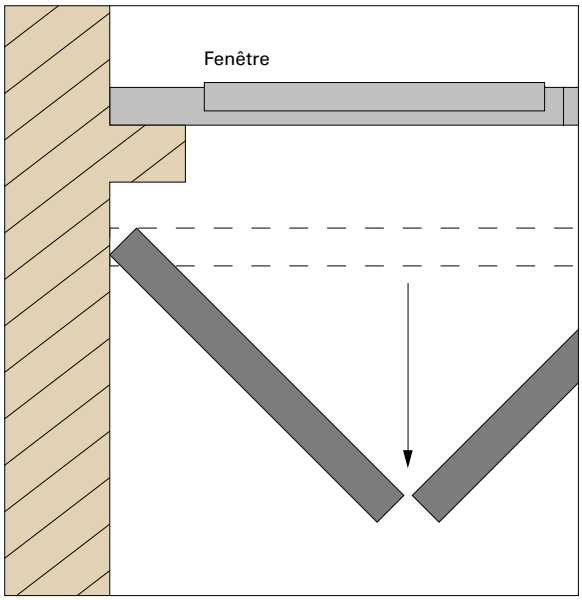

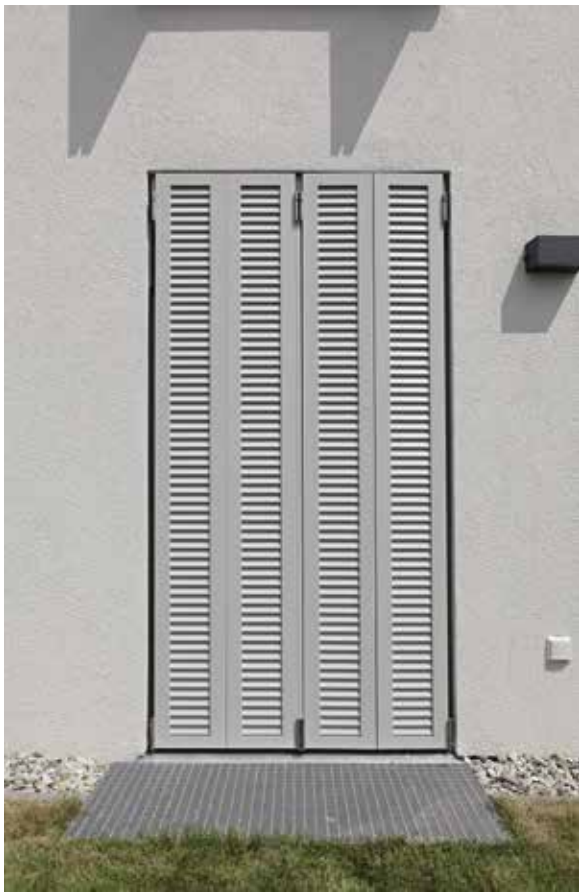

Sous réserve d'erreurs et de modifications techniques.

Répartition des vantaux

0L-2R

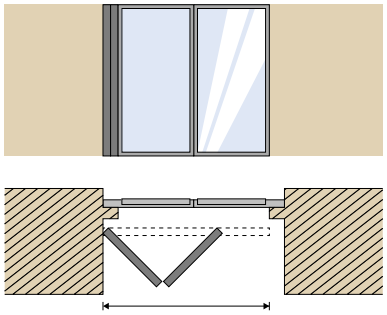

0L-3R

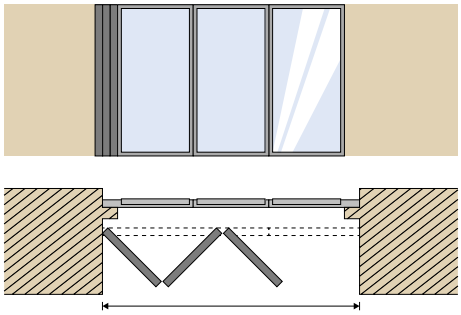

2L-2R

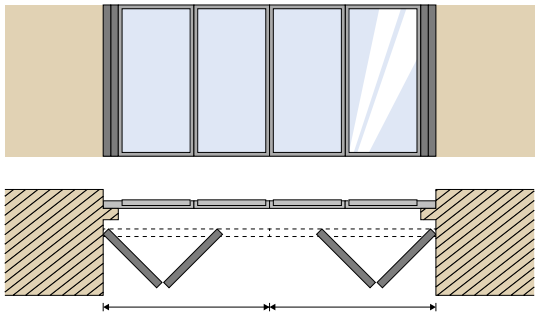

0L-4R

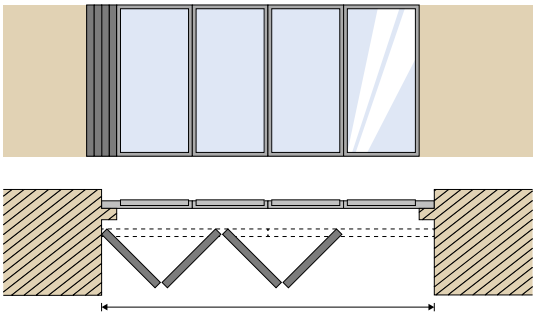

4L-4R

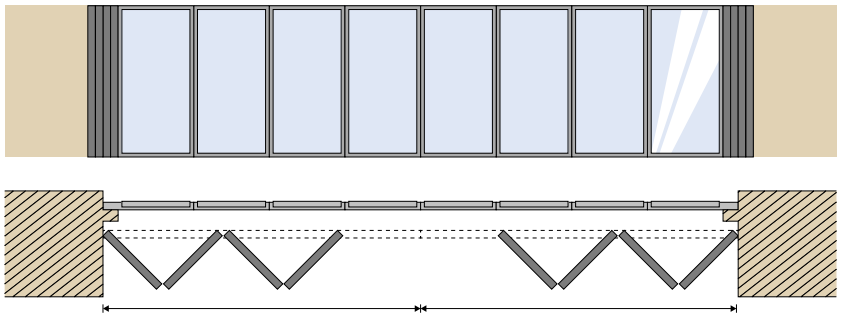

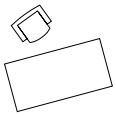

Les schémas de pose sont désignés tels que vus de l'intérieur. La désignation 2L-4R signifie 2 vantaux à gauche (L) et 4 vantaux à droite (R).

6L-6R

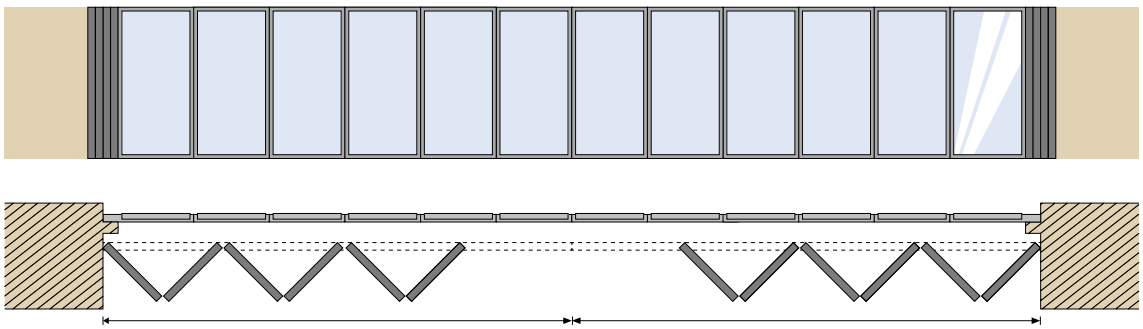

Versions réalisables avec un nombre pair ou impair.

Sous réserve d'erreurs et de modifications techniques.

Système EFSL Coupes horizontales

2 vantaux, schéma 0L-2R

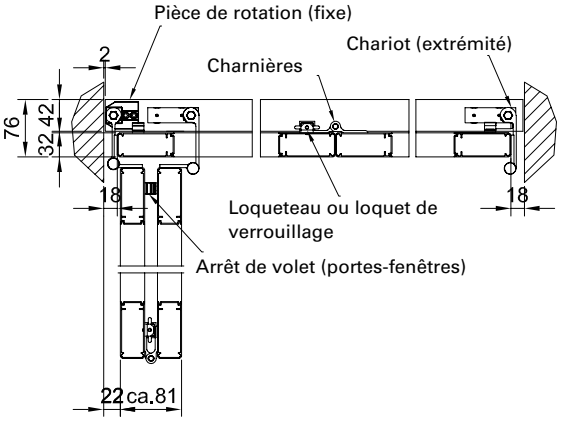

3 vantaux, schéma 0L-3R

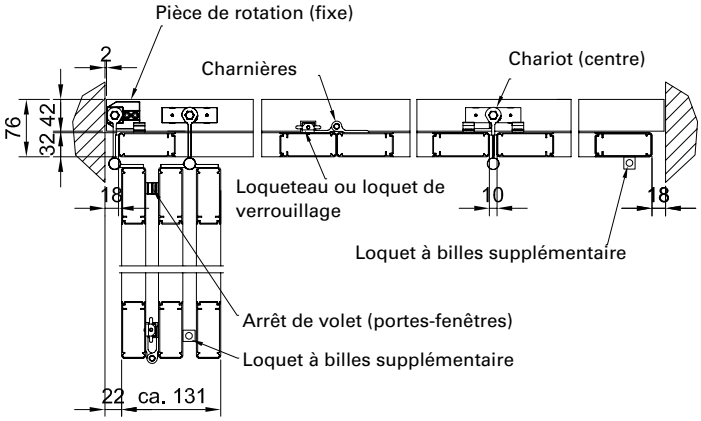

4 vantaux, schéma 0L-4R

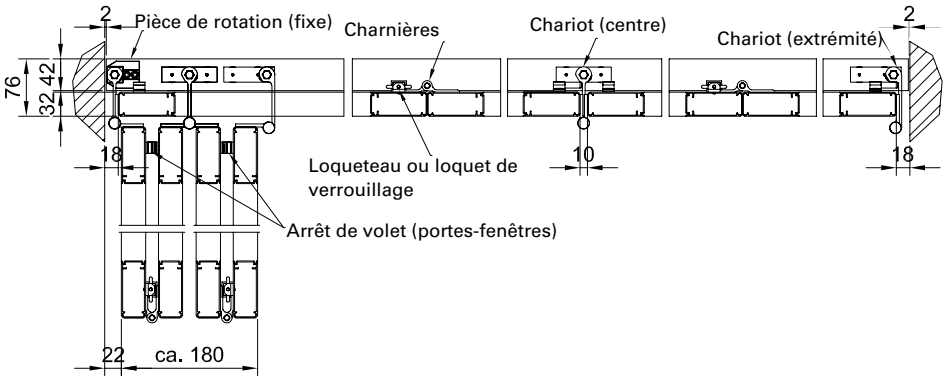

5 vantaux, schéma 0L-5R

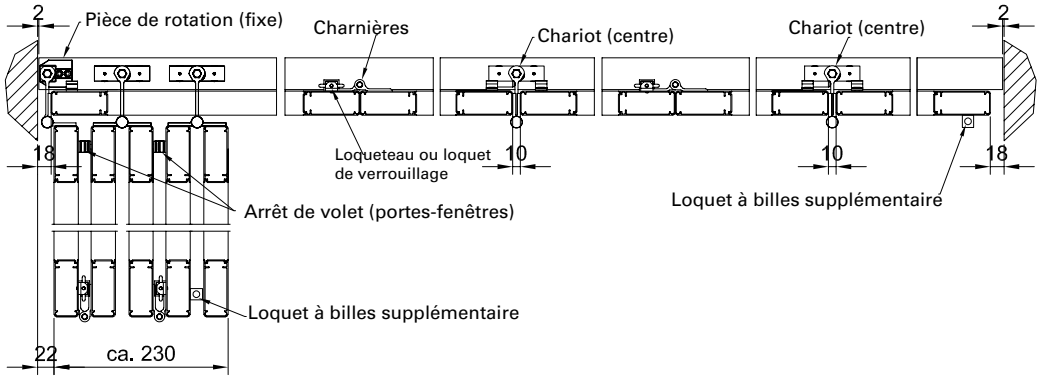

Sous réserve d'erreurs et de modifications techniques.

Système EFSL Coupes horizontales

4 vantaux, schéma 2L-2R

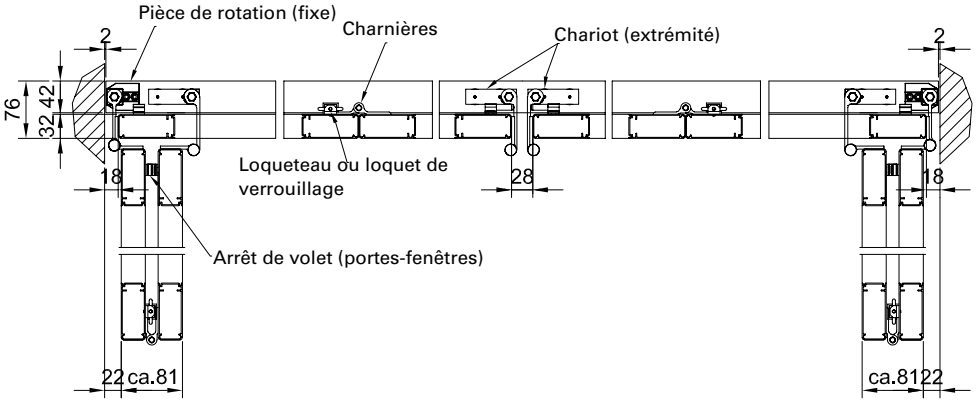

8 vantaux,schéma 4L-4R

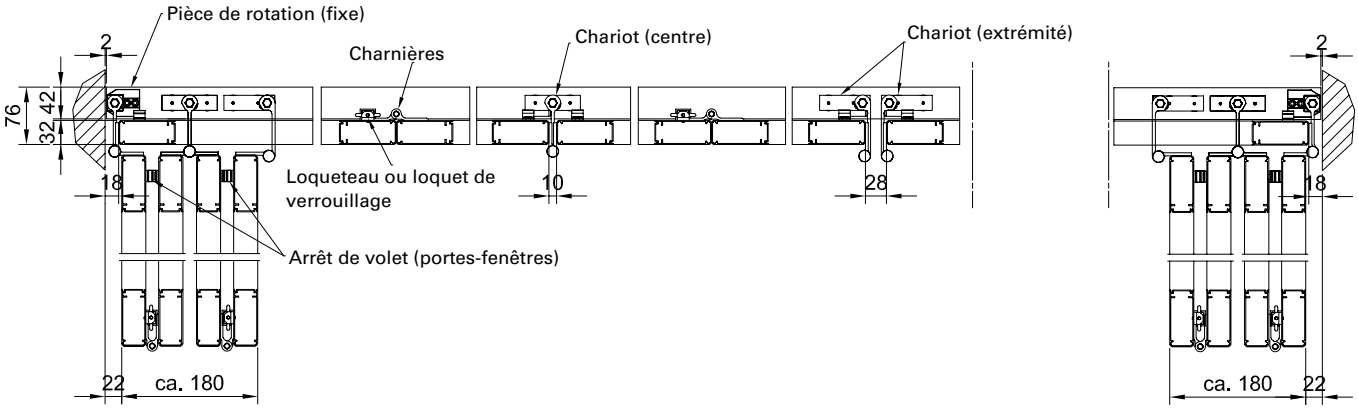

12 vantaux, schéma 6L-6R

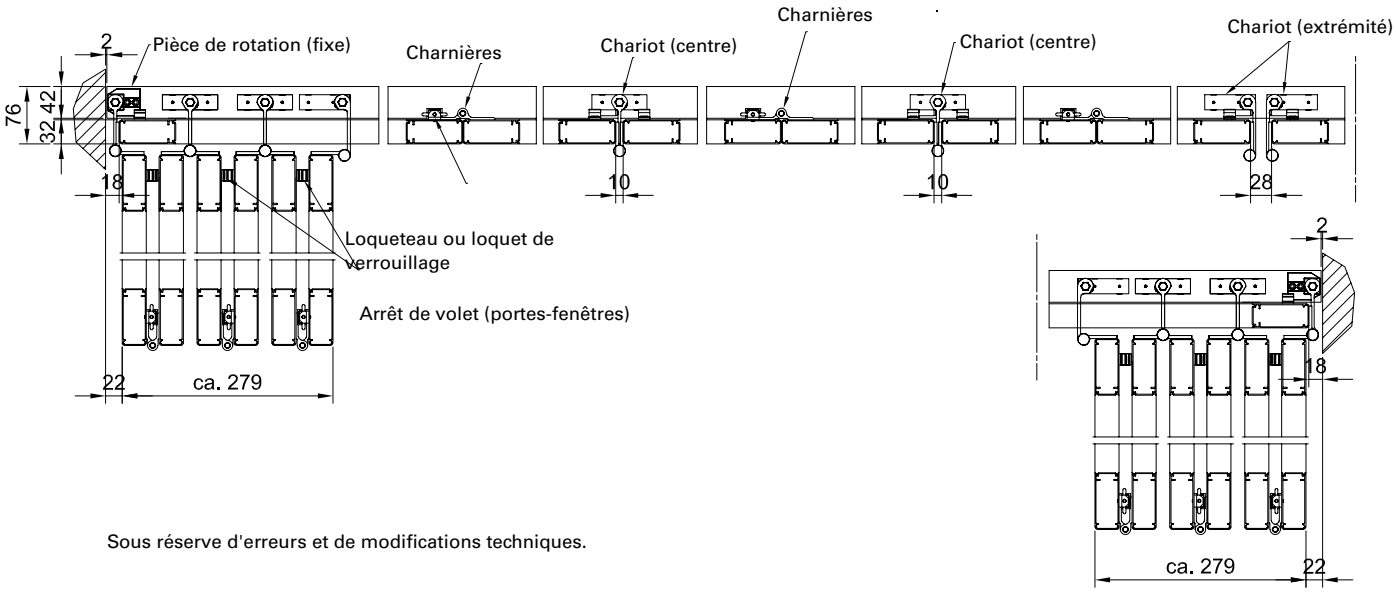

Sous réserve d'erreurs et de modifications techniques.

Mécanismes de roulement et accessoires du système EFSL

Accessoires à poser en haut

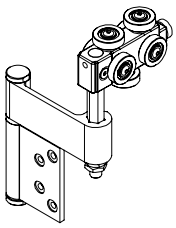

Chariot

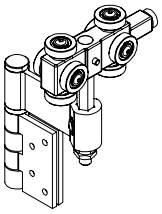

Chariot (centre)

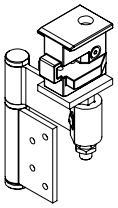

Palier rotatif

Accessoires à poser en bas

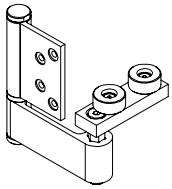

Chariot

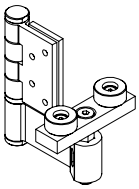

Chariot (centre)

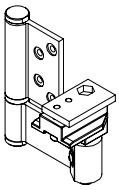

Palier rotatif

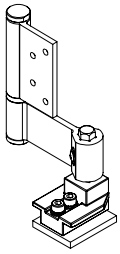

Palier rotatif, accès personnes à mobilité réduite

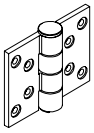

Charnière 3+4

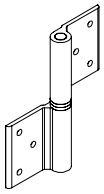

Charnière

Accessoires ferrures

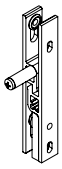

Arrêt de volet

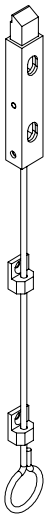

Loqueteau

Rails de guidage

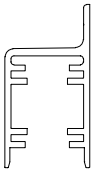

Mur

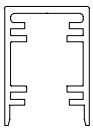

Plafond

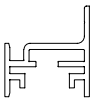

Bas

Accès personnes à mobilité réduite

Option

Interstice central EFSL

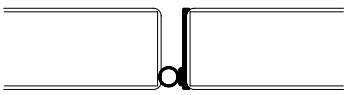

Couvre-joint EFSL entre vantaux

Sous réserve d'erreurs et de modifications techniques.

Accessoires pour volets coulissants et pliables, max. 30 kg/battant

Haut

Type A

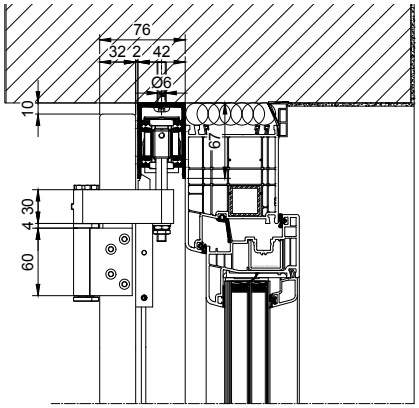

Type B

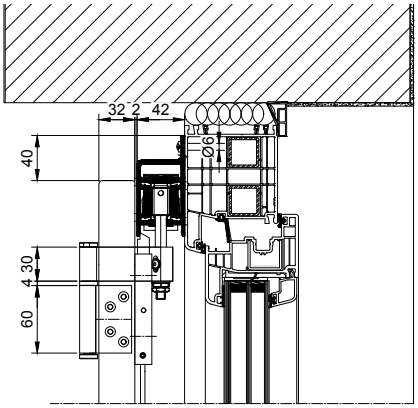

Bas

Type 1

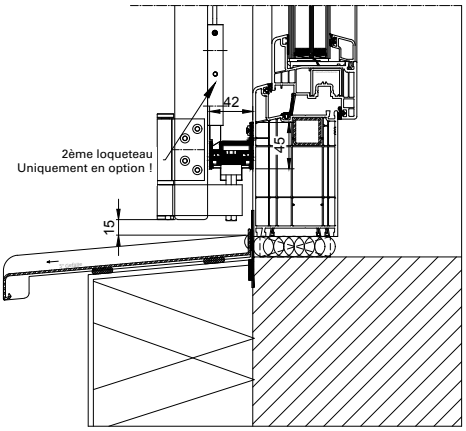

Type 2

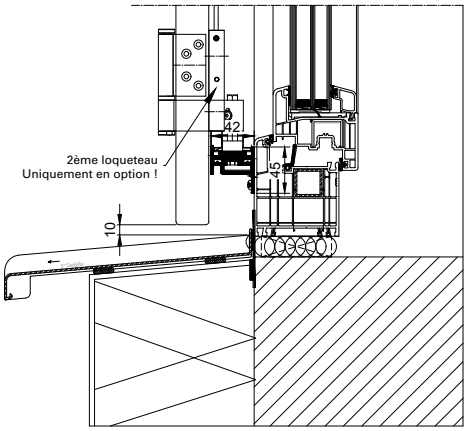

Type 3

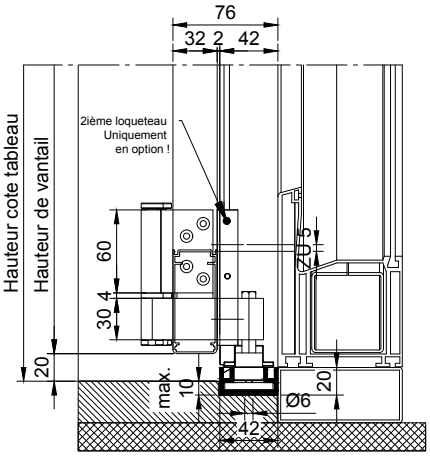

Type 4

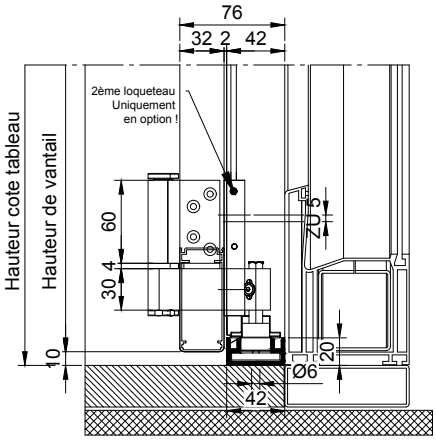

Sous réserve d'erreurs et de modifications techniques.

Coupes verticales Système EFSL

Accessoires pour volets coulissants et pliables, max. 30 kg/ battant

Haut

Type A Dosteba

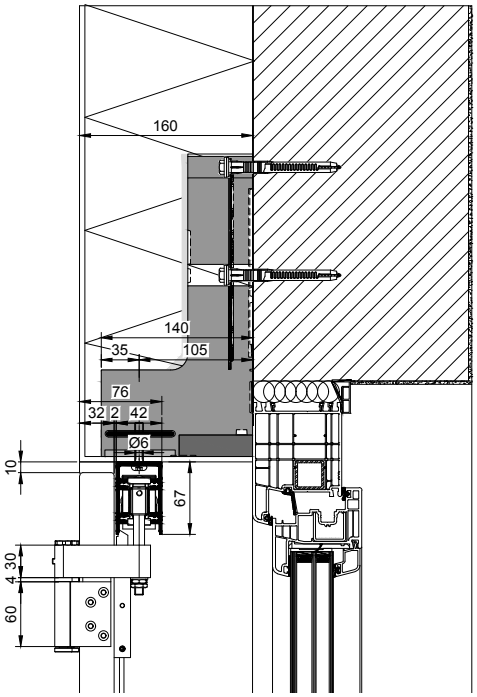

Type A Console

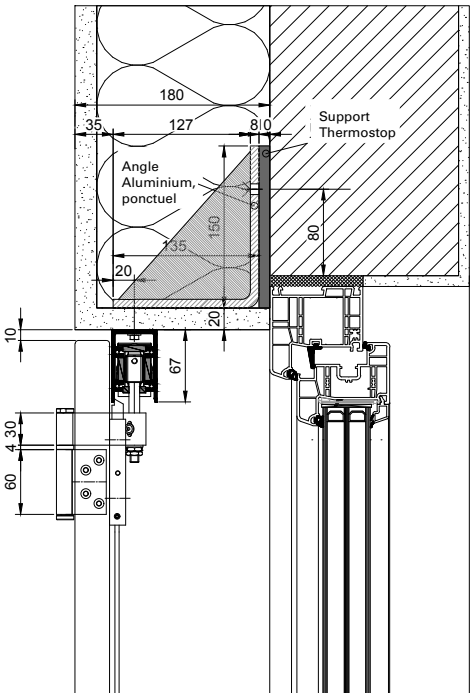

Bas

Type 2 Distance

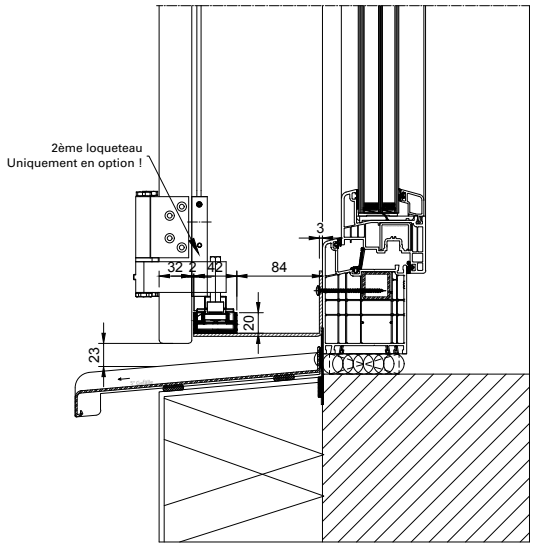

Type 1 Terrains

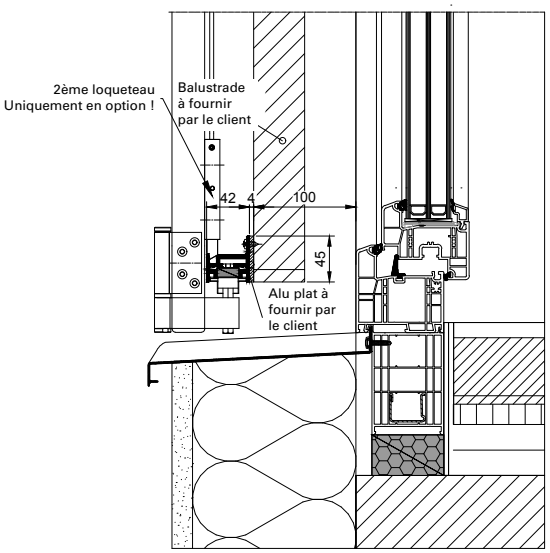

Sous réserve d'erreurs et de modifications techniques.

Accessoires pour volets coulissants et pliables, max. 30 kg/ battant

Haut

Type A Linteau

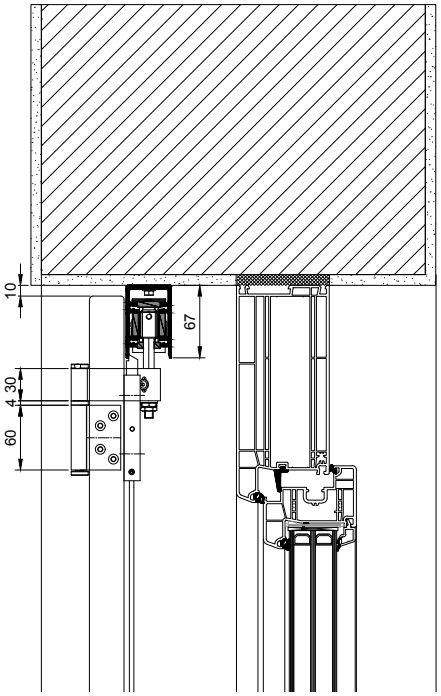

Type B Distance

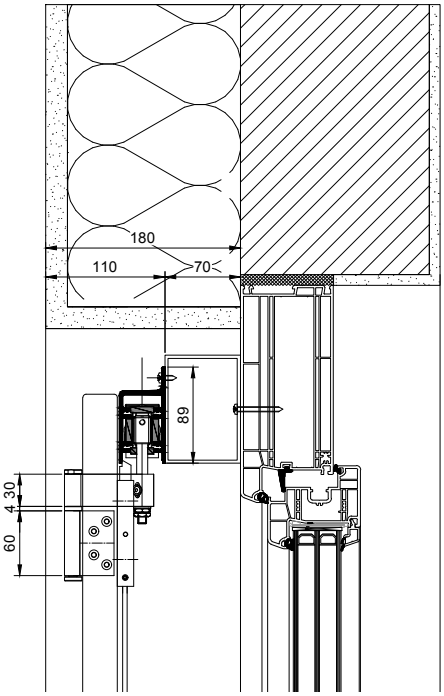

Bas

Type 2 Terrains

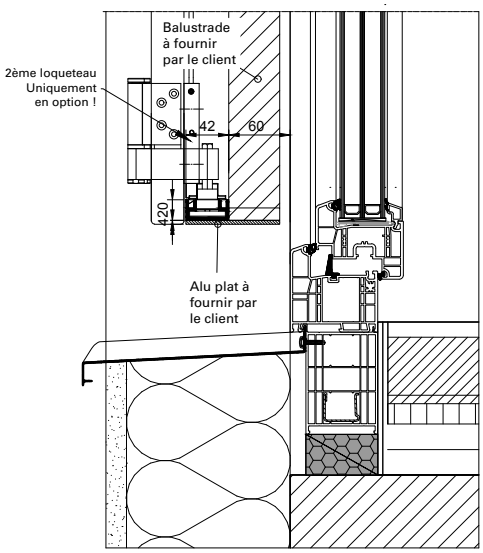

Type 1 Distance

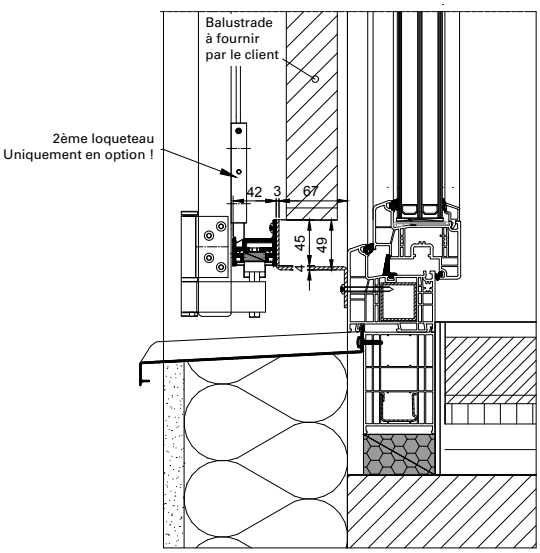

Sous réserve d'erreurs et de modifications techniques.

Coupes verticales Système EFSL

Accessoires pour volets coulissants et pliables, max. 30 kg/battant

Haut

Type A Linteau

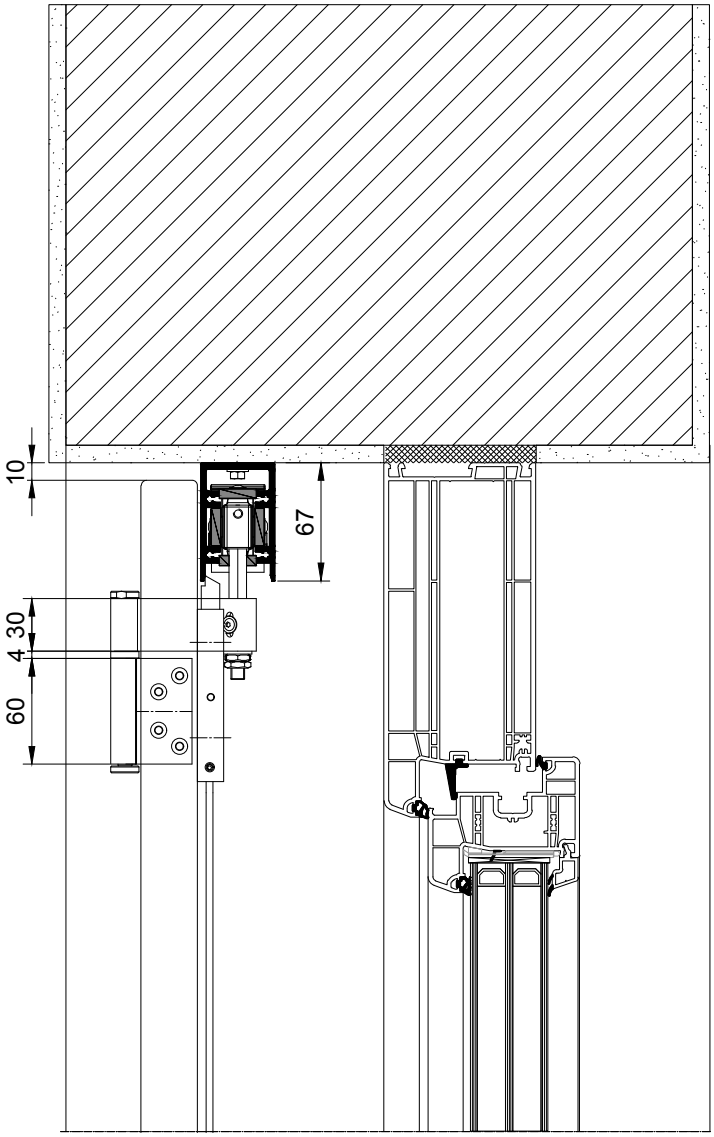

Sous réserve d'erreurs et de modifications techniques.

Bas

Type 2 Caillebotis

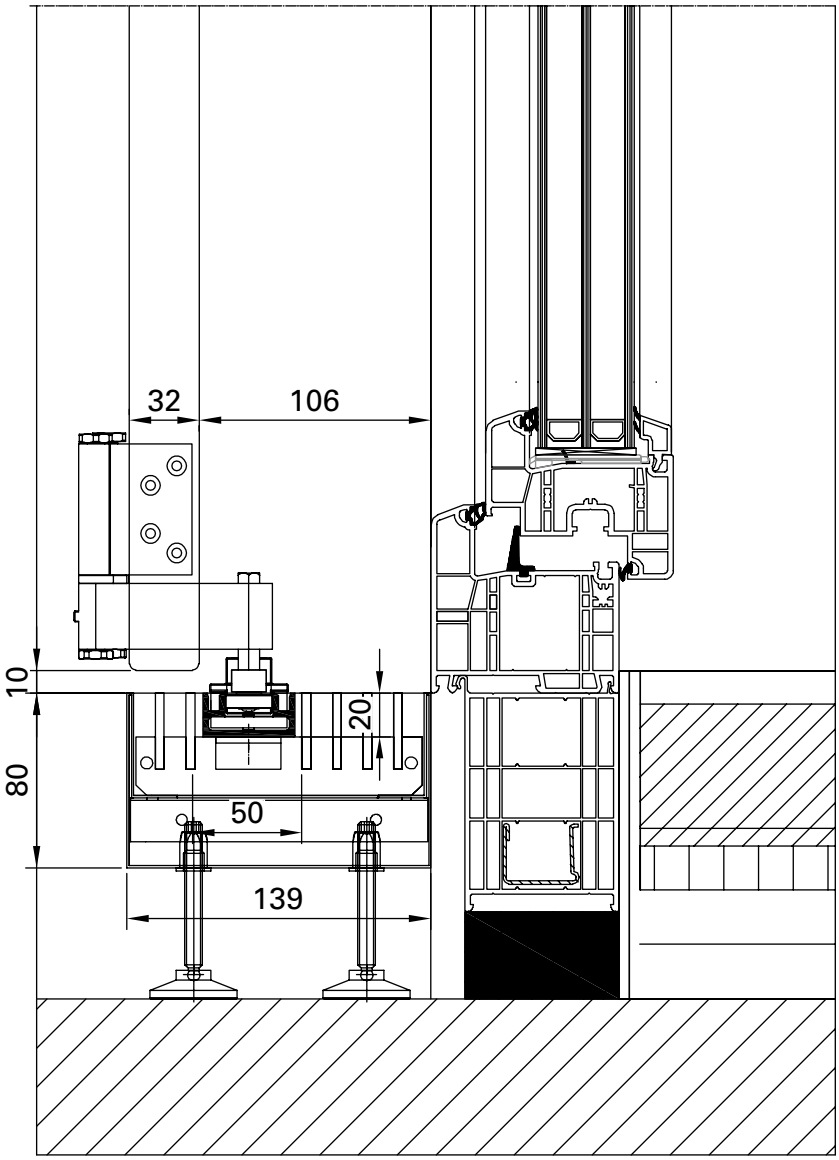

Sous réserve d'erreurs et de modifications techniques.

EFSL Accessoires Remarques Pliage des vantaux Protection contre la surtorsion

Accessoires standards

- Charnières EFSL laquées*, prémontées (pour pièces de support et de guidage et entre les vantaux), comprises dans le prix de prémontage par vantail
- Loqueteau supérieur prémonté* avec poignée de fermeture prémontée** (supplément prémontage de la poignée)
- Arrêt de volet*, prémonté**
- À partir d'une hauteur de vantail de 2000 mm 2ème loqueteau** prémonté** (supplément loqueteau et prémontage) ; suppression possible à la demande du client
- Loquets à billes prémontés en cas de nombre de vantaux impair** (supplément pour loquets à billes et prémontage)
- Rails de guidage et glissières non percés (prix du mètre linéaire pour version laquée) ; pré-perçage en option (à = max. 400 mm), sans décompte
- Autres options sur demande

Remarques

- Dimensions min./max. : Largeur : 280-600 mm, Hauteur : 800-3000 mm La taille des vantaux ne doit pas dépasser 1,8 m2 .
- Portance jusqu'à 30 kg.
- Uniquement pour modèles avec lamelles et remplissages fixes.
- Positionnement du paquet de vantail ouvert uniquement possible à angle droit avec la façade.
- Avec un nombre de battants impair, dispositif d'arrêt supplémentaire requis à l'état ouvert.
- Prévoir un deuxième loqueteau à partir d'une hauteur de battant de 2000 mm.
- Toutes les ferrures peuvent être revêtues, sauf les cavaliers d'entraînement du loqueteau
- Roulements stockés sur POM (plastique) noir
- Rails de guidage et glissières non pré-percés (pré-percés en option : a = max. 400 mm)

Protection contre la torsion excessive

Pliage des vantaux

Pliant vers l'extérieur

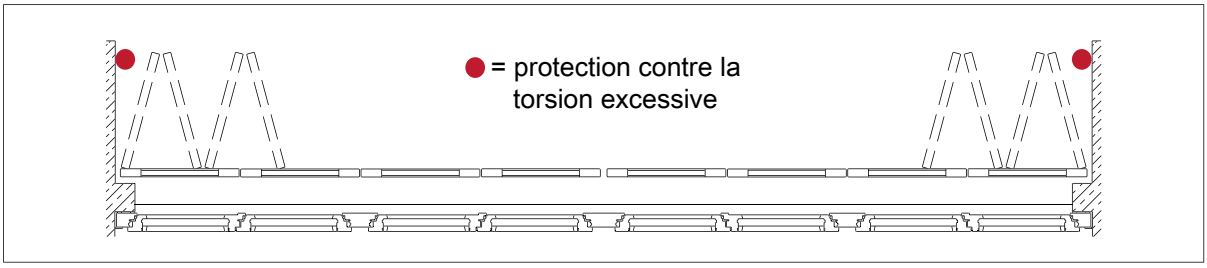

AVERTISSEMENT

Risque de blessure ou de dommages matériels liés à la fermeture inopinée des vantaux
Sécurisez les lots de vantaux ouverts afin qu'ils ne forment pas un angle supérieur à 90 ° en position ouverte.
Cette protection contre les fermetures inopinées doit être fournie par le client.

Les articles de protection contre les fermetures inopinées peuvent être commandés en option auprès d'EHRET :

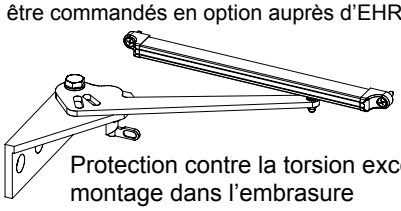

Protection contre la torsion excessive, montage dans l'embrasure

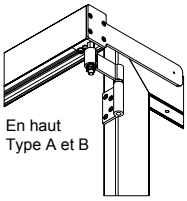

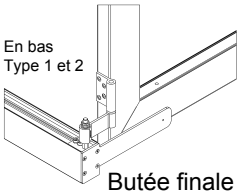

Butée finale de rail EFSL

Sous réserve d'erreurs et de modifications techniques.

Verrouillage EFSL manœuvrable de l'extérieur

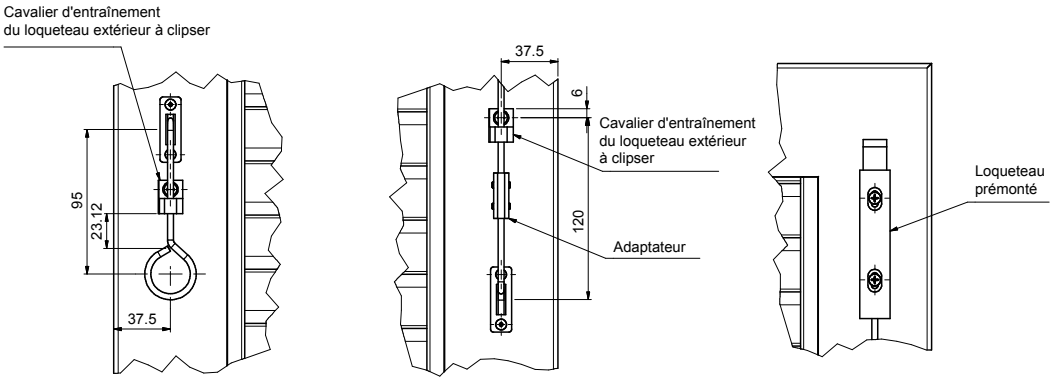

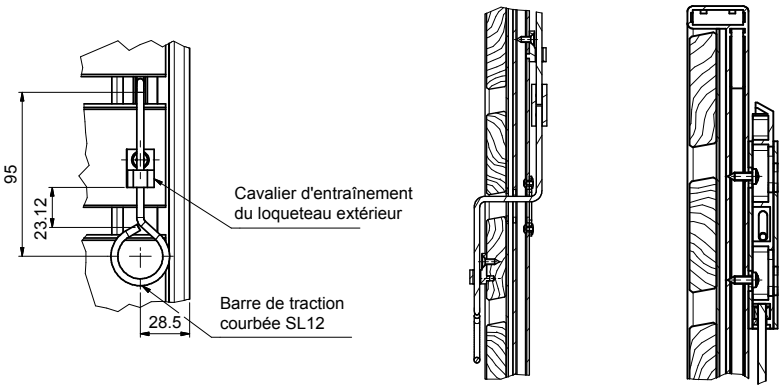

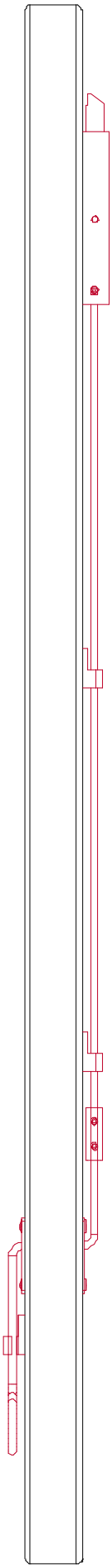

Sous réserve d'erreurs et de modifications techniques.

Volets coulissants et pliables Light

Dimensions min./max. | Répartition des battants

Modèles pour FSL-Light

Cadre	Désignation du modèle	Largeur min.	Largeur max.	Hauteur min.	Hauteur max.	Traverse horizontale à partir d'une hauteur de	À la place de la traverse horizontale	Poids en kg/m²	Traverse horizontale / montant vertical
R 75	GE/GE-SE	280	600	800	2500	2200	-	10	Q60
	JS	280	600	800	2500	2200	(1)	6	Q60
	MS	280	600	800	2500	2200	(1)	6	Q60
	PARIS	280	600	800	2500	2200	(2)	8	Q60
	PL	280	600	800	2500	3000	-	9	Q60
	PL-LO	280	600	800	2500	3000	-	9	Q60
	SL-R75	280	600	800	2500	2200	(2)	9	Q60
	SUN-R75	280	600	800	2500	2200	(2)	9	Q60
TZ R75	TIZO	280	600	800	2500	1900	(1)	13	Q60
	TSW	280	600	800	2500	2200	-	13	Q60
	TZ	280	600	800	2500	1900	(1)	12	Q60
	TZO	280	600	800	2500	1900	(1)	12	Q60
R48	GE/GE-SE	280	600	800	2500	1900	-	10	Q60
	JS	280	600	800	2500	1900	(1)	6	Q60
	MS	280	600	800	2500	1900	(1)	6	Q60
	PARIS	280	600	800	2500	1900	(2)	8	Q60
	SL-R48	280	600	800	2500	1900	(2)	9	Q60
	SUN-R48	280	600	800	2500	1900	(2)	9	Q60

Toutes les dimensions sont indiquées en mm
Profondeur du cadre de max. 32 mm

(1) Goupille de sécurité
(2) Lamelle à vis

2L-0R

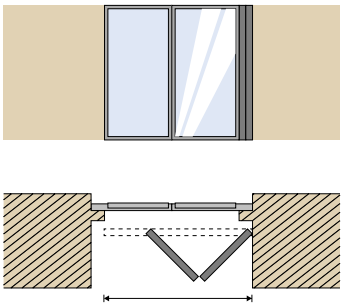

0L-2R

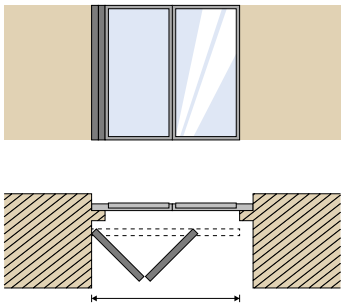

2L-2R

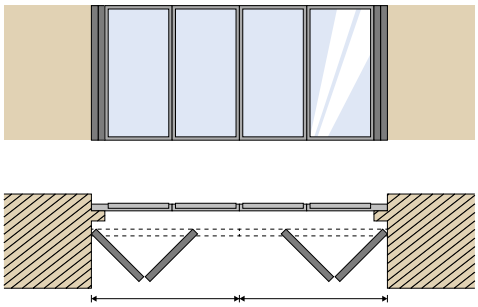

Sous réserve d'erreurs et de modifications techniques.

Système FSL-Light

Montage mural

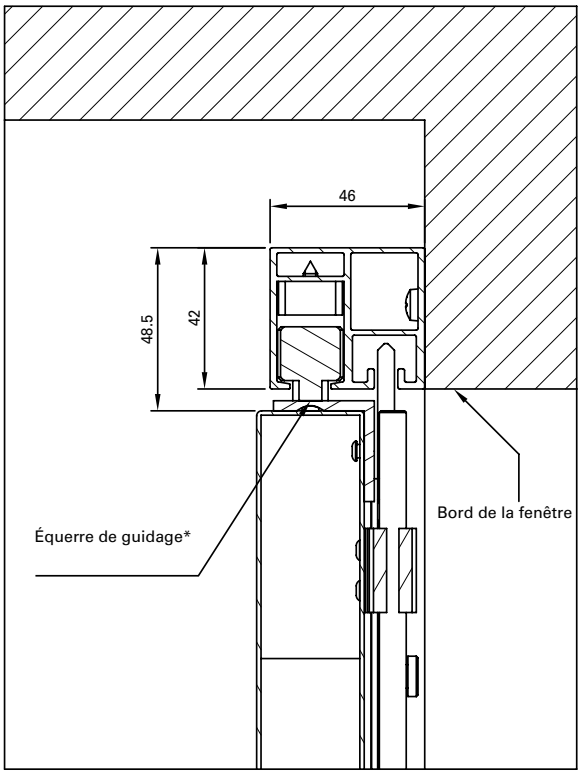

Pose sous linteau

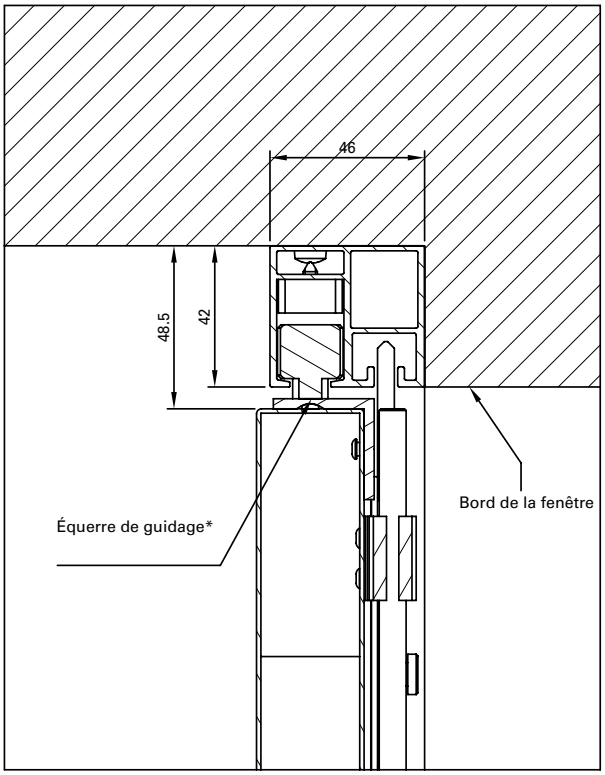

* L'équerre de guidage peut également être placée sur le côté extérieur des vantaux si l'espace manque pour le montage !

INFO	
Largeur min. 280 max. 600	Hauteur min. 800 max. 2500
FSL-Light possible uniquement avec les schémas suivants : 2L-0R | 0L-2R | 2L-2R	

Sous réserve d'erreurs et de modifications techniques.

Accessoires FSL-Light

Rail de guidage

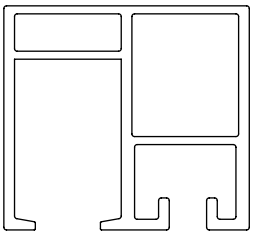

Variante 1

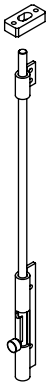

Targette ronde

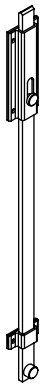

Loquet de verrouillage

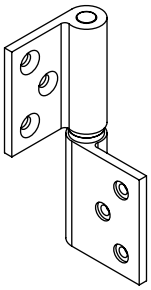

Penture

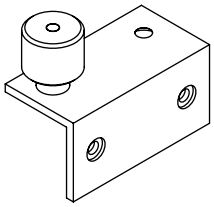

Guide

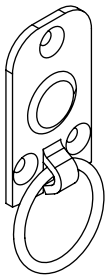

Poignée de fermeture

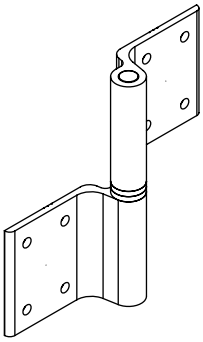

Charnière K15

Variante 2

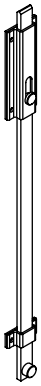

Loquet de verrouillage

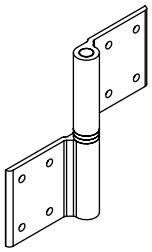

Charnière droite

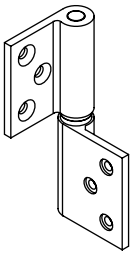

Penture

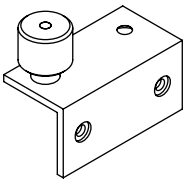

Guide

Poignée de fermeture

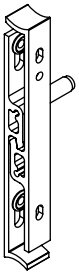

Arrêt de volet 17 mm

En option

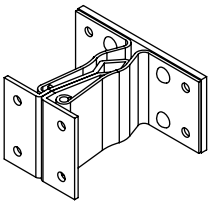

Arrêt de vantail avec piston

Sous réserve d'erreurs et de modifications techniques.

Jalousies plates PROVENCE - Schémas de répartition

Les schémas de pose sont désignés tels que vus de l'intérieur.

Schéma 1 centré

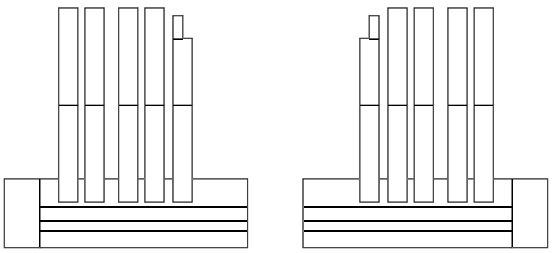

Schéma 2 à gauche

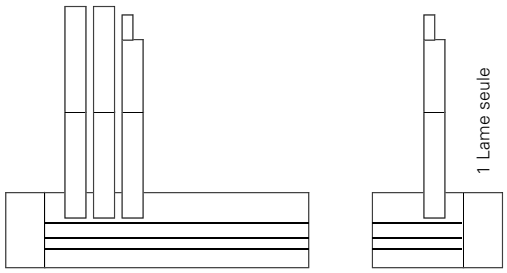

Schéma 3 à droite

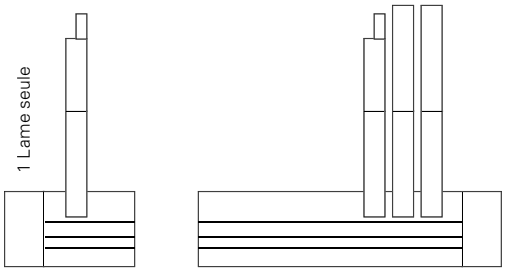

Schéma 4 sur mesure

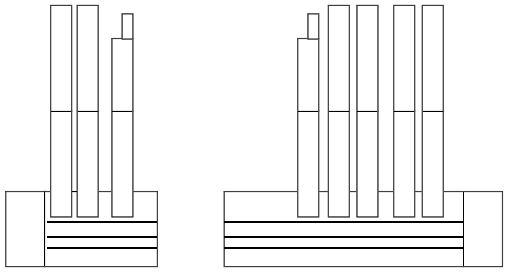

Sous réserve d'erreurs et de modifications techniques.

Jalousies plates PROVENCE - Instructions | Pliage vers l'extérieur

Disposition standard

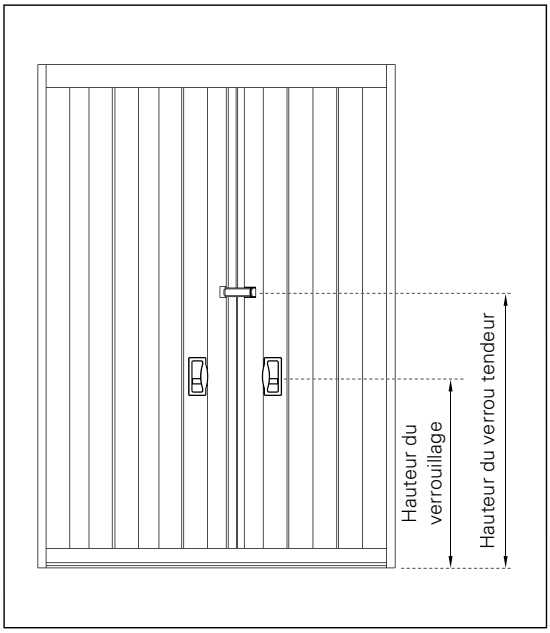

- Vue de l'extérieur

Coupe vertical

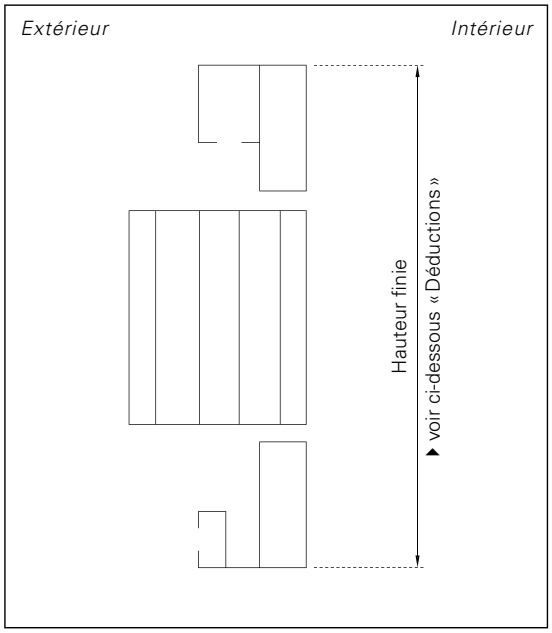

Coupe horizontal

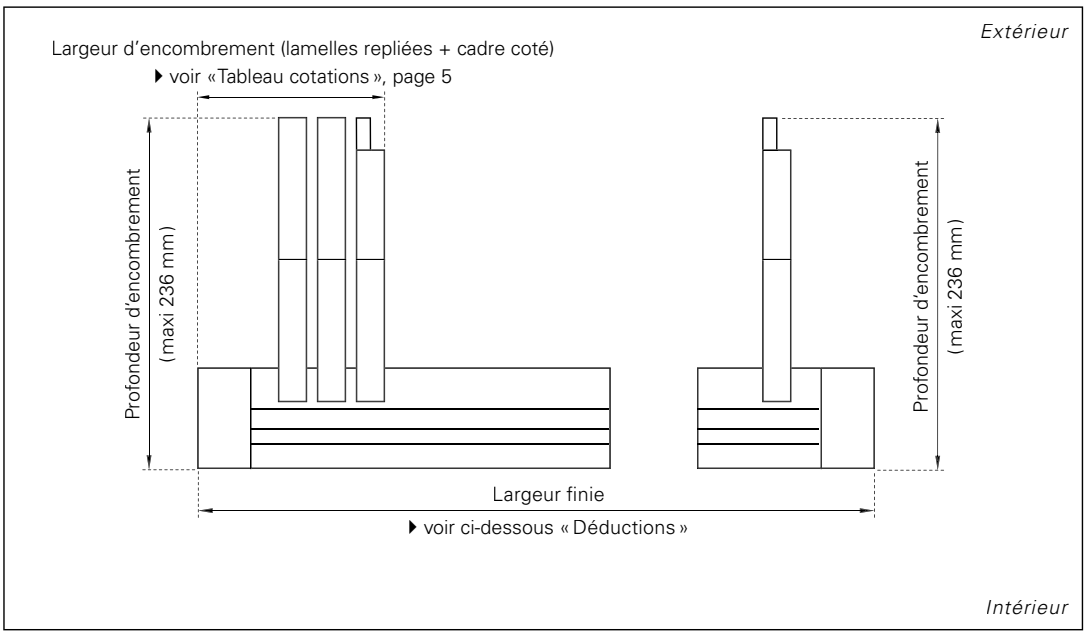

Hauteur élément	Hauteur verrouillage	Hauteur fermeture
0–1200 mm	180 mm	centré
1200–1800 mm	500 mm	670 mm
1800–2500 mm	1000 mm	1170 mm

- Autre hauteur sur demande.

⚠ Déductions (par EHRET):		
sans projection	Largeur: –8 mm	Hauteur: –8 mm
avec projection	Largeur: –14 mm	Hauteur: –30 mm

- Déductions effectuées par EHRET aux côtes tableau mini.

Sous réserve d'erreurs et de modifications techniques.

Jalousies plates PROVENCE - Instructions | Pliage vers l'intérieur

Disposition standard

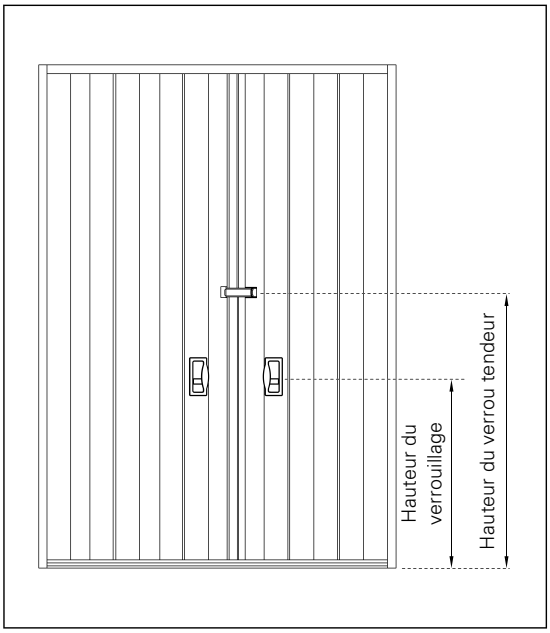

- Vue de l'extérieur

Coupe vertical

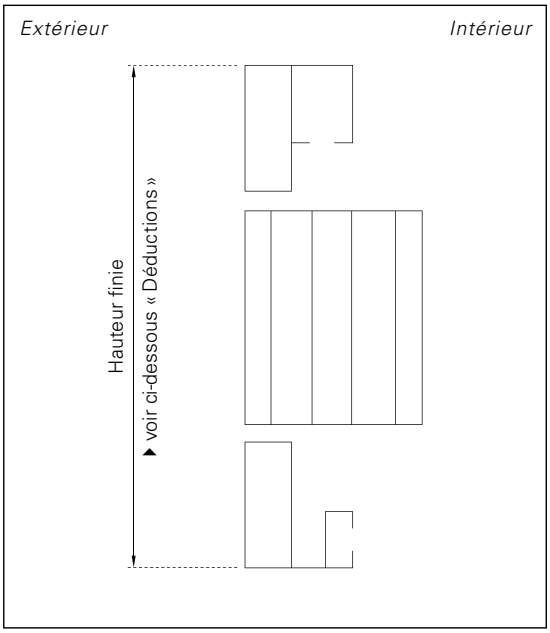

Coupe horizontal

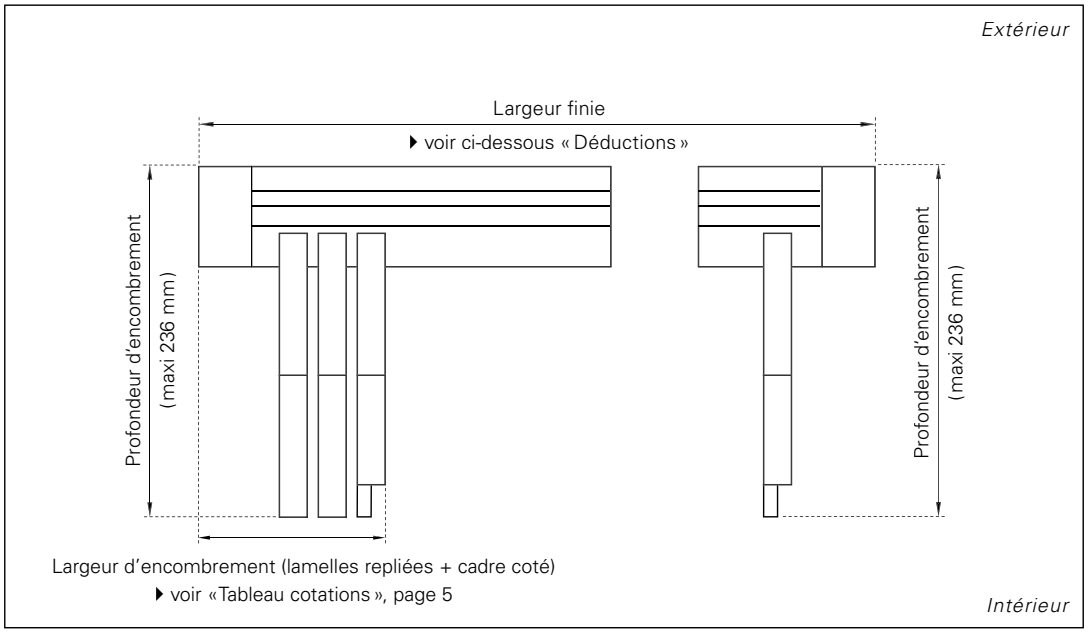

Hauteur élément	Hauteur verrouillage	Hauteur fermeture
0–1200 mm	180 mm	centré
1200–1800 mm	500 mm	670 mm
1800–2500 mm	1000 mm	1170 mm

- Autre hauteur sur demande.

INFO

- non possible avec crémone intégrée
- non possible avec projection Provence

Sous réserve d'erreurs et de modifications techniques.

Jalousies plates PROVENCE - Instructions | Crémone intégrée

Disposition standard

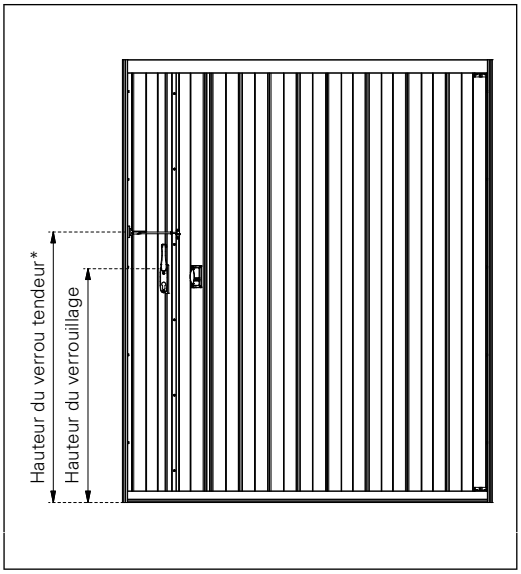

*Verrou tendeur livrées en vrac

Hauteur élément	Hauteur verrouillage	Hauteur fermeture
0–1200 mm	180 mm	à monter soi-même
1200–1800 mm	500 mm	à monter soi-même
1800–2500 mm	1000 mm	à monter soi-même

⚠ Déductions (par EHRET):

sans projection	Largeur: –8 mm	Hauteur: –8 mm
avec projection	Largeur: –14 mm	Hauteur: –30 mm

Coupe vertical

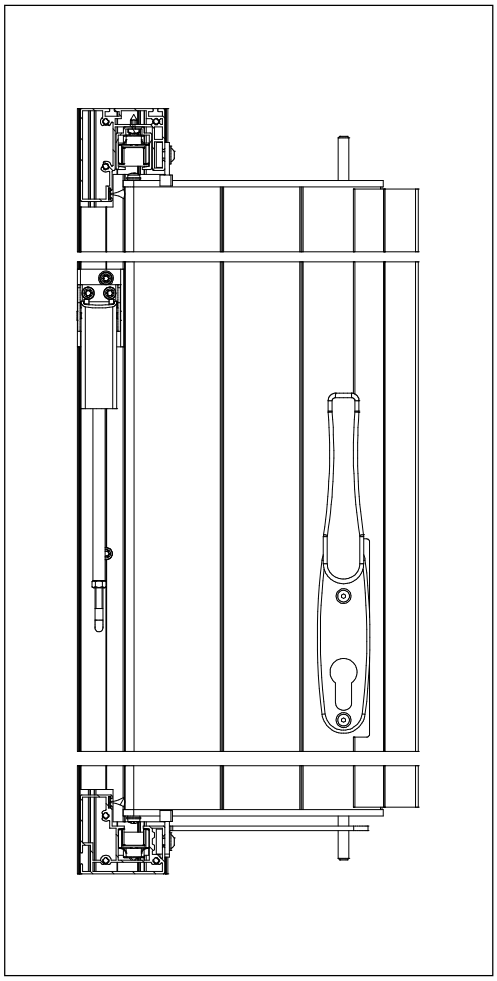

Coupe horizontal

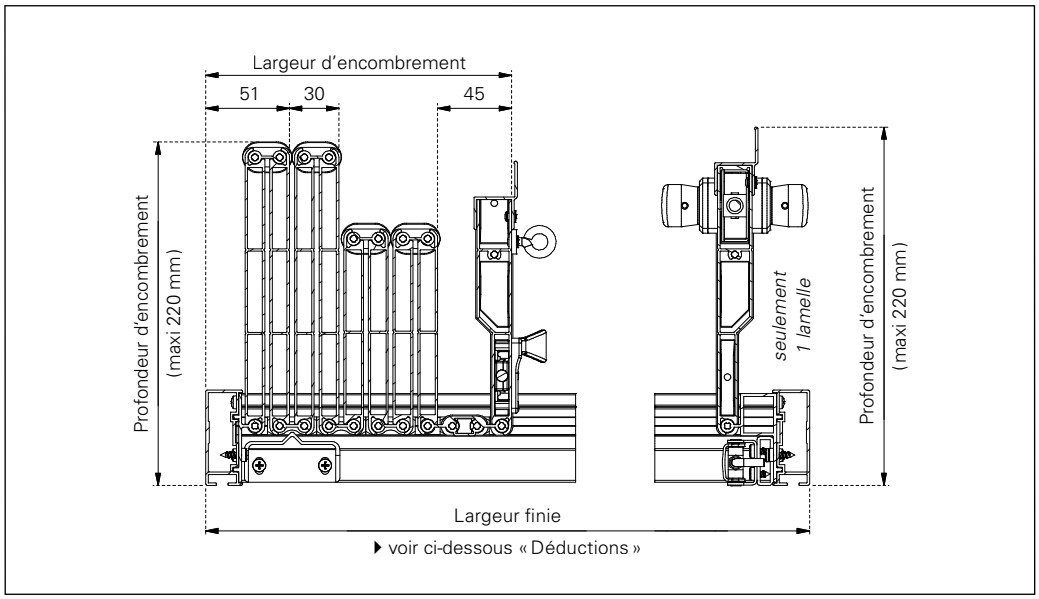

- Déductions effectuées par EHRET aux côtes tableau mini.

Sous réserve d'erreurs et de modifications techniques.

Jalousies plates PROVENCE - Répartition standard

Les largeurs mentionnées sont données à titre indicatif. Selon largeur et profondeur tableau, le paquet d'encombrement (lames et nombre de lames) droite et gauche peut varier.

Tableau cotations

Largeur	quantité maximum de lames à gauche	Largeur d' encombrement gauche max.	quantité maximum de lames à droite	Largeur d' encombrement droite max.
600	3	70	3	70
700	3	70	3	70
800	5	100	3	70
900	5	100	3	70
1000	5	100	3	70
1100	5	100	5	100
1200	5	100	5	100
1300	7	130	5	100
1400	7	130	5	100
1500	7	130	5	100
1600	7	130	7	130
1700	7	130	7	130
1800	7	130	7	130
1900	9	160	7	130
2000	9	160	7	130
2100	9	160	9	160
2200	9	160	9	160
2300	9	160	9	160
2400	11	190	9	160
2500	11	190	9	160
2600	11	190	9	160
2700	11	190	11	190
2800	11	190	11	190
2900	13	220	11	190
3000	13	220	11	190

• Les dimensions supérieures seront traitées sur demande après verifi cation technique.

Sous réserve d'erreurs et de modifications techniques.

Jalousies plates PROVENCE - Options

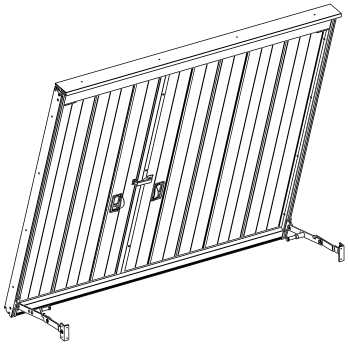

Projection, utilisation à deux mains
profilés charnières laqués,
2 bras de projection laqués,
à monter soi-même

Largeur max. : 1500 mm
Largeur min. : 600 mm
Hauteur max. : 1500 mm
Hauteur min. : 800 mm

8641

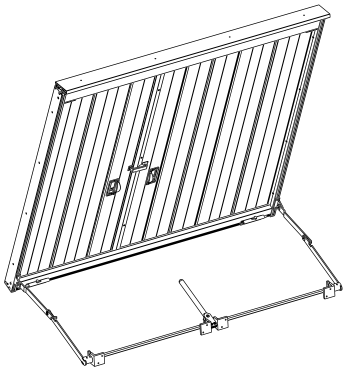

Projection, à levier
profilés charnières laqués, 2 bras de projection (laqués), barre de relais et levier à une main (laqués), à monter soi-même

Largeur max. : 2000 mm
Largeur min. : 600 mm
Hauteur max. : 1500 mm
Hauteur min. : 800 mm

8642

Déductions speciaux effectuées par EHRET aux côtes tableau mini pour projection :
largeur: –14 mm
hauteur: –30 mm

Tailles maximales pour Projection

	600	700	800	900	1000	1100	1200	1300	1400	1500	1600	1700	1800	1900	2000	2100
600																
700																
800																
900																
1000																
1100																
1200																
1300																
1400																
1500																
1600																
1700																
1800																
1900																
2000																
2100																

Largeur de l'élément en mm

Hauteur de l'élément en mm

Projection à levier / utilisation à deux mains possibles

Projection à levier possible

Sous réserve d'erreurs et de modifications techniques.

Jalousies plates PROVENCE - Options

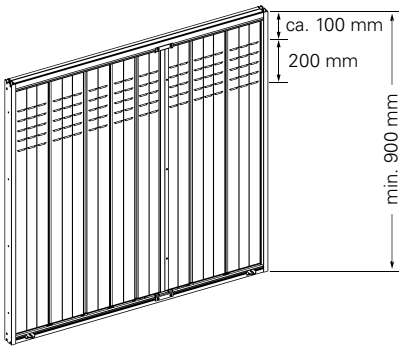

5 Ajours
gravés des deux côtés,
du haut à pas de 50 mm

8610

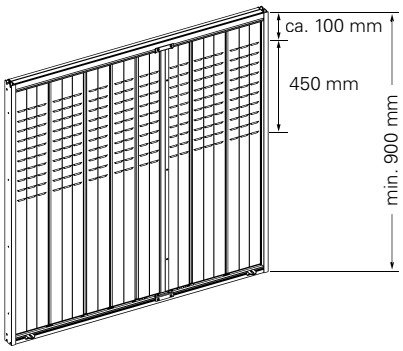

10 Ajours
gravés des deux côtés,
du haut à pas de 50 mm

8611

INFO

- Option ajour livrable à partir d'une hauteur de volet pliant de 900 mm min.
- Ajours impossibles dans lamelles 60 et 100
- Ajours dans lamelles du milieu possibles seulement sous réserve de faisabilité technique

Sous réserve d'erreurs et de modifications techniques.

Jalousies plates PROVENCE - Options

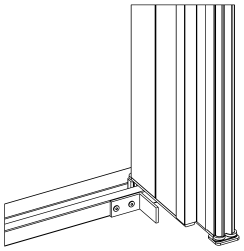

Guidage bas, équipé pour les handicapés
exécution sans joint à brosse,
hauteur 20 mm

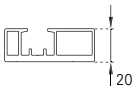

8849

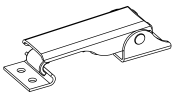

Verrou tendeur supplémentaire
inox laqué

8725

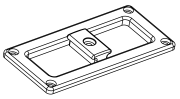

Loquets supplémentaires

vers le bas 8643
(inclus à partir d'une largeur de 1801 mm)

vers le haut 8644

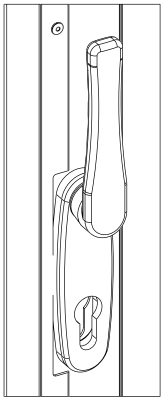

Crémone intégrée invisible PROVENCE,
avec serrure cylindre, poignée et verrou tendeur crémone PROVENCE, peut être ouvert des deux côtés

8820

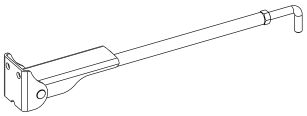

Verrou tendeur crémone PROVENCE

8821

Sous réserve d'erreurs et de modifications techniques.

Couleurs et décors

4000 couleurs pour des possibilités infinies

Les couleurs jouent un rôle très particulier dans l'univers des volets. Elles éveillent des émotions et permettent des associations pour conférer, avec les formes, un caractère unique au bâtiment. Notre gamme comprend plus de 4000 coloris.

Grâce aux nuanciers standardisés (RAL, NCS, VSR), il est possible de proposer des volets qui s'harmonisent parfaitement avec les couleurs des autres éléments de la façade, ou d'opter pour un autre aménagement.

Décors d'une beauté naturelle

La diversité des structures, des coloris et des formes permet d'adapter le volet idéalement et de façon unique à son environnement. Les décors bois, rouille et pierre inspirés de la nature étonnent par leur aspect naturel et authentique. Comme pour les produits naturels, chaque décor est unique.

Concernant les applications possibles, ce revêtement de surface spécial ne connaît aucune limite.

Décors personnalisés : un caractère unique et original

La dernière tendance en matière d'architecture : des volets au décor conçu par le client. Outre le choix de la forme et de la couleur, il est désormais possible de concevoir personnellement son décor. Les thèmes les plus originaux s'intègrent sans difficulté à l'architecture. Les volets vont alors au-delà de leur fonction de protection contre le soleil et les regards indiscrets.

Place aux idées avec les décors personnalisés. Formes minimalistes, lignes géométriques épurées ou motifs fantaisistes, l'imagination est sans limite.

Sous réserve d'erreurs et de modifications techniques.

Notes

Notes

Une solution pour tous les projets

Nous poursuivons le même objectif : construire des bâtiments esthétiques et de très haute qualité.

Nos systèmes de fermetures et de protection solaire en aluminium constituent la solution idéale pour y parvenir. Notre large gamme de volets battants, coulissants et coulissants et pliables vous offre de nombreuses possibilités pour créer une ambiance particulière autour de votre bien.

Pour ce faire, nous souhaitons vous apporter notre aide avec notre service pour les projets immobiliers EHRET. Forts d'une expérience de 53 ans, nous vous proposons une assistance afin de faciliter votre travail.

Développement et étude de projets

Le chef de projet EHRET élabore avec vous des solutions sur mesure pour votre projet de construction, coordonne les travaux avec les experts concernés d'EHRET GmbH et contribue ainsi à un résultat final absolument optimal.

Assistance technique pendant le projet, pour le montage et en après-vente

Si une opération n'est pas tout à fait claire ou si vous rencontrez des difficultés inattendues en cours de projet, votre interlocuteur EHRET est à votre disposition pour vous assister. Il vous aidera à mettre en oeuvre correctement les produits EHRET.

EHRET GmbH
Bahnhofstraße 14-18
D - 77972 Mahlberg
Tél. + 49 (0) 78 22/439-0
Fax + 49 (0) 78 22/439- 116
www.ehret.com

Made in Germany

© 11.2022 EHRET GmbH | FR 929.50 | Sous réserve de modifications techniques

EHRET_929